Technische Daten

NK95/26R

Nadellager, gedrehte Ringe, ohne Innenring

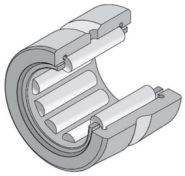

Nadellager, gedrehte Ringe, ohne Innenring, zwei Borde, Nachschmierbohrung

Anzeigen

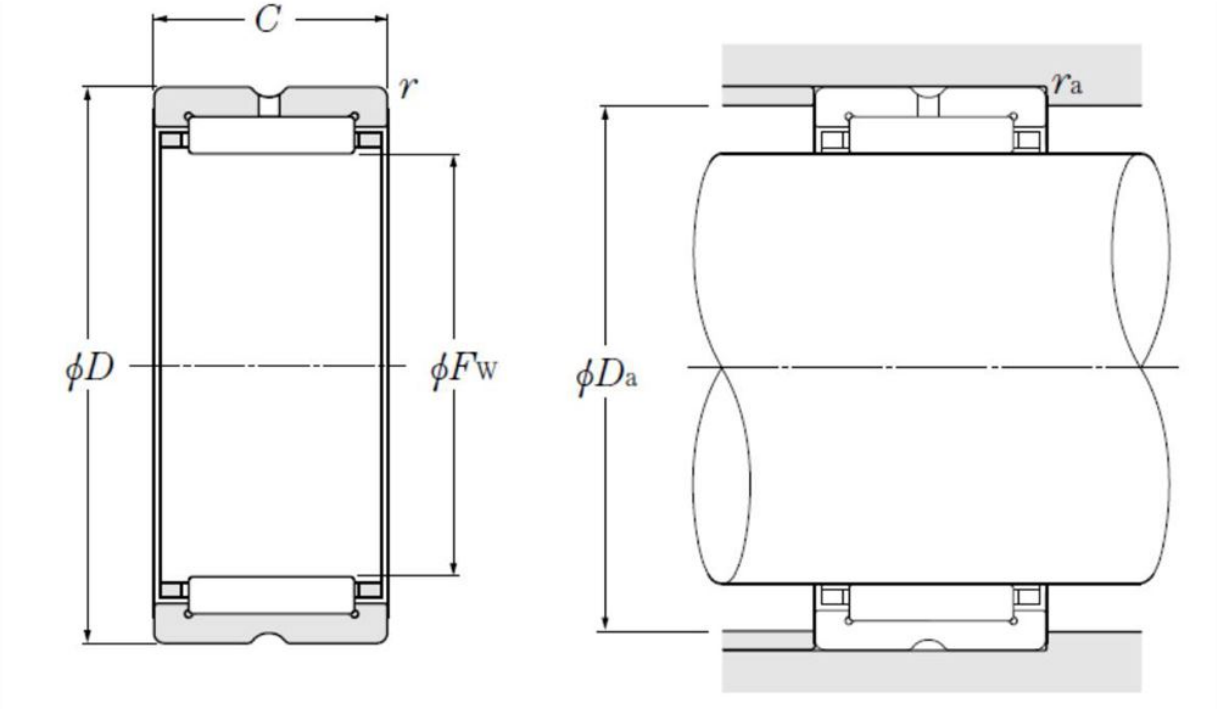

Technische Eigenschaften

Fw	95 mm
D	115 mm
C	26 mm
rs min	1 mm
Dw	6,5 mm
Lw	18 mm
Schmierbohrungen an dem Außenring	Oui/Yes
k	3,5 mm
Radiallagerluftklasse	CN
Präzisionsklasse	P0
Masse	0,36 kg
Marke	NTN

Produktleistung

Cr	74,5 kN
C0r	137 kN
Nlim (Fett)	2.800 Tr/min
Nlim (Öl)	4.200 Tr/min
Min Betriebstemperatur, Tmin	-20 °C
Max Betriebstemperatur, Tmax	120 °C
Käfig charakteristische Frequenz, FTF	0,47 Hz
Wälzkörper charakteristische Frequenz, BPFO	15,55 Hz
Außenring charakteristische Frequenz, BPFO	14,98 Hz
Innenring charakteristische Frequenz, BPFI	17,02 Hz

Definitionsempfehlungen der Umgebungsteile

Da max	110 mm
ras max	1 mm