Technisches Datenblatt

NJ2213C3

Einreihige Zylinderrollenlager

Einreihiges Zylinderrollenlager, Stahlblechkäfig, Sonderanforderung

Anzeigen

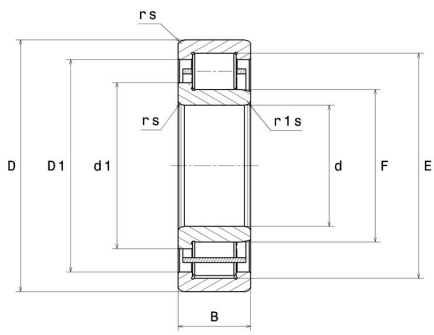

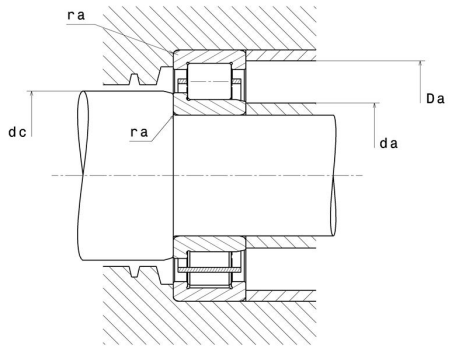

Technische Eigenschaften

d	65 mm
D	120 mm
B	31 mm
E	105,6 mm
F	79,6 mm
d1	84,8 mm
rs min	1,5 mm
r1s min	1,5 mm
Radiallagerluftklasse	C3
Masse (ohne HJ Ring)	1,51 kg
Marke	NTN

Produktleistung

Dynamische Tragzahl, C	120 kN
Statische Tragzahl, C0	149 kN
Ermüdungsgrenzbelastung, Cu	18,2 kN
Nlim (Öl)	6.300 U/min
Nlim (Fett)	5.400 U/min
Min Betriebstemperatur, Tmin	-40 °C
Max Betriebstemperatur, Tmax	120 °C

Definitionsempfehlungen der Umgebungsteile

da min	73 mm
da max	77 mm
dc min	87 mm
Da max	112 mm
ra max	1,5 mm

Berechnungskoeffizienten

Dynamisch äquivalente Belastung

P = Fr

Statisch äquivalente Belastung

Po = Fr