Technisches Datenblatt

N217

Einreihige Zylinderrollenlager

Einreihiges Zylinderrollenlager, Zerlegbar, Stahlblechkäfig

Anzeigen

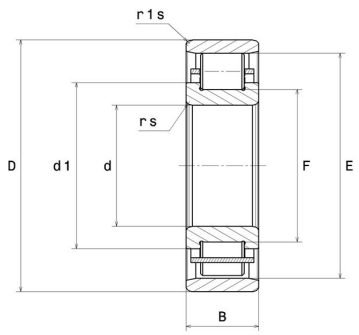

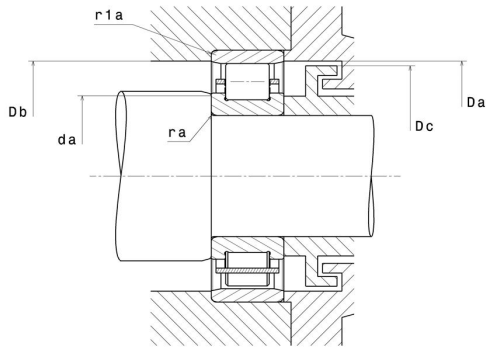

Technische Eigenschaften

d	85 mm
D	150 mm
B	28 mm
E	133,8 mm
F	101,8 mm
d1	108,2 mm
rs min	2 mm
r1s min	2 mm
Radiallagerluftklasse	CN
Masse (ohne HJ Ring)	1,91 kg
Marke	NTN

Produktleistung

Dynamische Tragzahl, C	120 kN
Statische Tragzahl, C0	140 kN
Ermüdungsgrenzbelastung, Cu	16,3 kN
Nlim (Öl)	5.300 U/min
Nlim (Fett)	4.500 U/min
Min Betriebstemperatur, Tmin	-40 °C
Max Betriebstemperatur, Tmax	120 °C
Käfig charakteristische Frequenz, FTF	0,43 Hz
Wälzkörper charakteristische Frequenz, BPFO	7,23 Hz
Außenring charakteristische Frequenz, BPFO	6,91 Hz
Innenring charakteristische Frequenz, BPFI	9,09 Hz

Definitionsempfehlungen der Umgebungsteile

da min	94 mm
Da max	141 mm
Db min	136,6 mm
Dc max	131,6 mm
ra max	2 mm
r1a max	2 mm

Berechnungskoeffizienten

Dynamisch äquivalente Belastung

P = Fr

Statisch äquivalente Belastung

Po = Fr