Technisches Datenblatt

NK37/20R

Nadellager, gedrehte Ringe, ohne Innenring

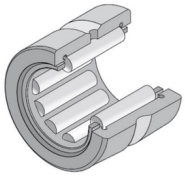

Nadellager, gedrehte Ringe, ohne Innenring, zwei Borde, Nachschmierbohrung

Anzeigen

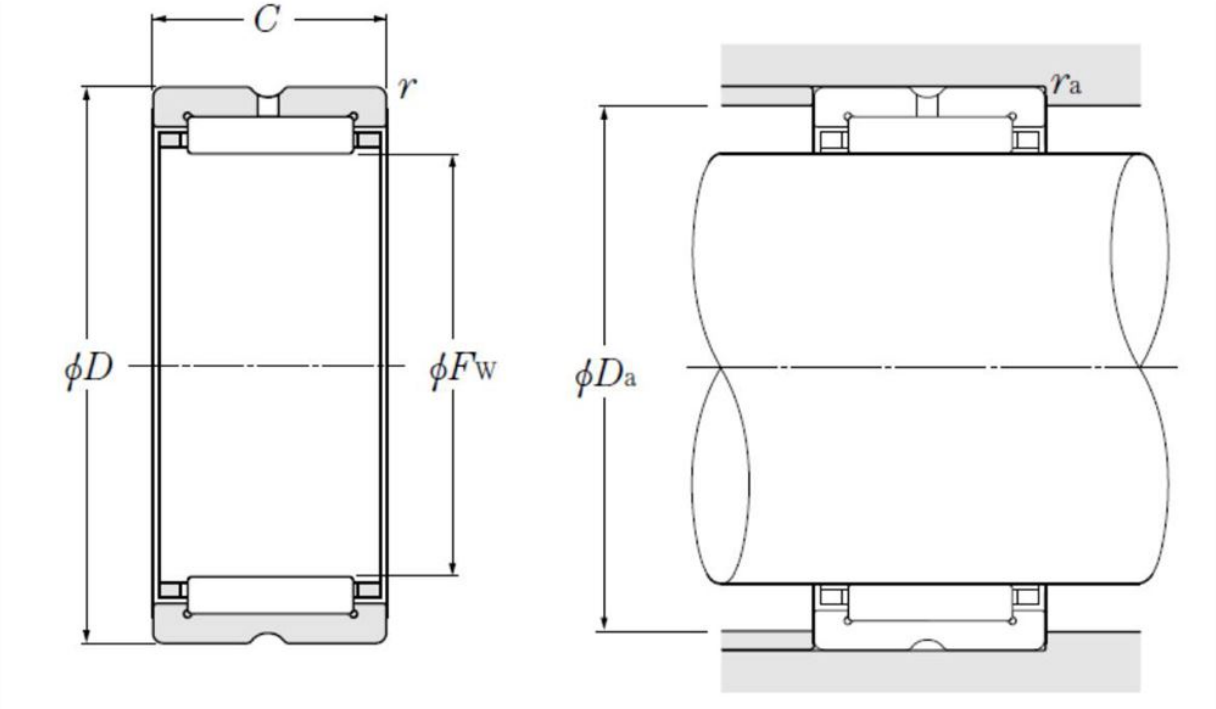

Technische Eigenschaften

Fw	37 mm
D	47 mm
C	20 mm
rs min	0,3 mm
Dw	3 mm
Lw	15,8 mm
Schmierbohrungen an dem Außenring	Oui/Yes
k	3 mm
Radiallagerluftklasse	CN
Präzisionsklasse	P0
Masse	0,08 kg
Marke	NTN

Produktleistung

Cr	25,3 kN
C0r	43,5 kN
Nlim (Fett)	7.500 U/min
Nlim (Öl)	11.000 U/min
Min Betriebstemperatur, Tmin	-20 °C
Max Betriebstemperatur, Tmax	120 °C
Käfig charakteristische Frequenz, FTF	0,46 Hz
Wälzkörper charakteristische Frequenz, BPFO	13,26 Hz
Außenring charakteristische Frequenz, BPFO	11,56 Hz
Innenring charakteristische Frequenz, BPFI	13,44 Hz

Definitionsempfehlungen der Umgebungsteile

Da max	45 mm
ras max	0,3 mm