Technisches Datenblatt

NJ306ET2XC4

Einreihige Zylinderrollenlager

Einreihiges Zylinderrollenlager, Polyamidkäfig, Sonderanforderung

Anzeigen

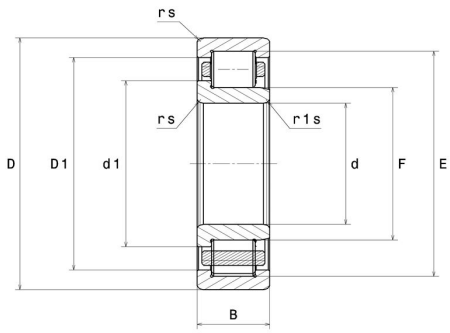

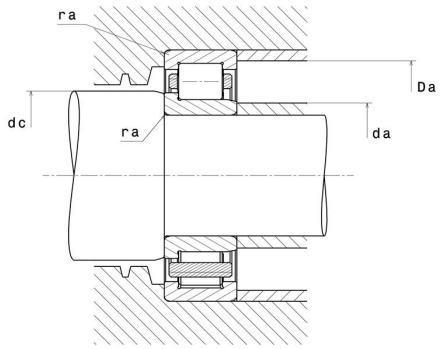

Technische Eigenschaften

d	30 mm
D	72 mm
B	19 mm
E	62,5 mm
F	40,5 mm
d1	44,9 mm
rs min	1,1 mm
r1s min	1,1 mm
Radiallagerluftklasse	C4
Masse (ohne HJ Ring)	0,36 kg
Marke	NTN

Produktleistung

Dynamische Tragzahl, C	53 kN
Statische Tragzahl, C0	50 kN
Ermüdungsgrenzbelastung, Cu	6,1 kN
Nlim (Öl)	11.000 U/min
Nlim (Fett)	9.300 U/min
Min Betriebstemperatur, Tmin	-20 °C
Max Betriebstemperatur, Tmax	120 °C
Käfig charakteristische Frequenz, FTF	0,39 Hz
Wälzkörper charakteristische Frequenz, BPFO	4,47 Hz
Außenring charakteristische Frequenz, BPFO	4,72 Hz
Innenring charakteristische Frequenz, BPFI	7,28 Hz

Definitionsempfehlungen der Umgebungsteile

da min	36,5 mm
da max	40 mm
dc min	48 mm
Da max	65,5 mm
ra max	1 mm

Berechnungskoeffizienten

Dynamisch äquivalente Belastung

P = Fr

Statisch äquivalente Belastung

Po = Fr