Technische Daten

NU320EG1C3

Einreihige Zylinderrollenlager

Einreihiges Zylinderrollenlager, Zerlegbar, Messingkäfig

Anzeigen

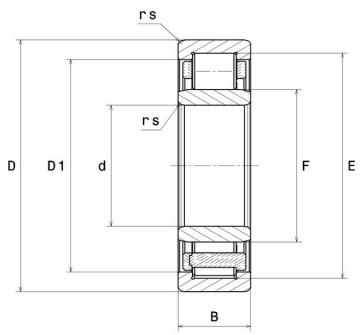

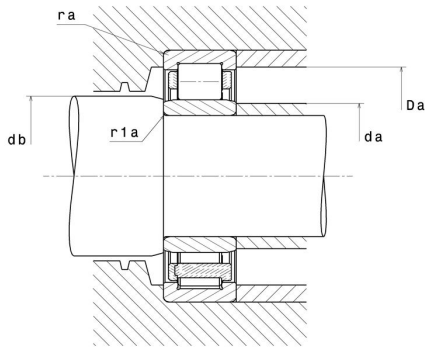

Technische Eigenschaften

d	100 mm
D	215 mm
B	47 mm
E	191,5 mm
F	127,5 mm
D1	179,7 mm
rs min	3 mm
Radiallagerluftklasse	C3
Masse (ohne HJ Ring)	8,57 kg
Marke	NTN

Produktleistung

Dynamische Tragzahl, C	380 kN
Statische Tragzahl, C0	425 kN
Nlim (Öl)	3.500 Tr/min
Nlim (Fett)	2.900 Tr/min
Min Betriebstemperatur, Tmin	-40 °C
Max Betriebstemperatur, Tmax	120 °C
Käfig charakteristische Frequenz, FTF	0,4 Hz
Wälzkörper charakteristische Frequenz, BPFO	4,78 Hz
Außenring charakteristische Frequenz, BPFO	5,2 Hz
Innenring charakteristische Frequenz, BPFI	7,8 Hz

Definitionsempfehlungen der Umgebungsteile

da min	113 mm
da max	125 mm
db min	132 mm
Da max	202 mm
ra max	2,5 mm

Berechnungskoeffizienten

Dynamisch äquivalente Belastung

P = Fr

Statisch äquivalente Belastung

Po = Fr