Technisches Datenblatt

NF210

Einreihige Zylinderrollenlager

Einreihiges Zylinderrollenlager,Stahlblechkäfig,Sonderanforderung

Anzeigen

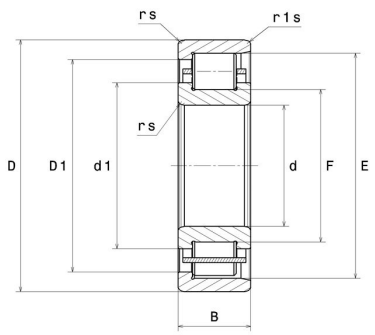

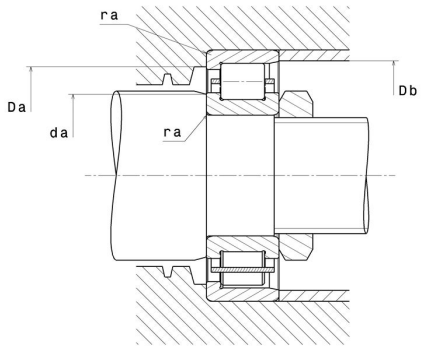

Technische Eigenschaften

d	50 mm
D	90 mm
B	20 mm
E	80,4 mm
F	60,4 mm
d1	64,6 mm
rs min	1,1 mm
r1s min	1,1 mm
Radiallagerluftklasse	CN
Masse (ohne HJ Ring)	0,5 kg
Marke	NTN

Produktleistung

Dynamische Tragzahl, C	48 kN
Statische Tragzahl, C0	51 kN
Ermüdungsgrenzbelastung, Cu	6,2 kN
Nlim (Öl)	9.000 U/min
Nlim (Fett)	7.600 U/min
Min Betriebstemperatur, Tmin	-40 °C
Max Betriebstemperatur, Tmax	120 °C
Käfig charakteristische Frequenz, FTF	0,43 Hz
Wälzkörper charakteristische Frequenz, BPFO	6,9 Hz
Außenring charakteristische Frequenz, BPFO	6,44 Hz
Innenring charakteristische Frequenz, BPFI	8,56 Hz

Definitionsempfehlungen der Umgebungsteile

da min	56,5 mm
Da max	83,5 mm
Db min	82,8 mm
ra max	1 mm

Berechnungskoeffizienten

Dynamisch äquivalente Belastung

P = Fr

Statisch äquivalente Belastung

Po = Fr