Technisches Datenblatt

NJ216C3

Einreihige Zylinderrollenlager

Einreihiges Zylinderrollenlager, Stahlblechkäfig, Sonderanforderung

Anzeigen

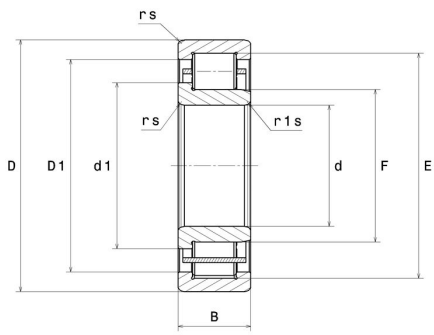

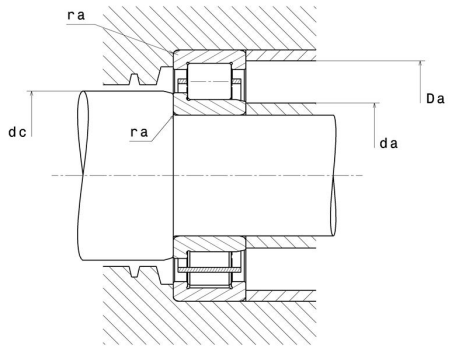

Technische Eigenschaften

d	80 mm
D	140 mm
B	26 mm
E	125,3 mm
F	95,3 mm
d1	101,2 mm
rs min	2 mm
r1s min	2 mm
Radiallagerluftklasse	C3
Masse (ohne HJ Ring)	1,56 kg
Marke	NTN

Produktleistung

Dynamische Tragzahl, C	106 kN
Statische Tragzahl, C0	122 kN
Ermüdungsgrenzbelastung, Cu	14,5 kN
Nlim (Öl)	5.700 U/min
Nlim (Fett)	4.800 U/min
Min Betriebstemperatur, Tmin	-40 °C
Max Betriebstemperatur, Tmax	120 °C

Definitionsempfehlungen der Umgebungsteile

da min	89 mm
da max	94 mm
dc min	104 mm
Da max	131 mm
ra max	2 mm

Berechnungskoeffizienten

Dynamisch äquivalente Belastung

P = Fr

Statisch äquivalente Belastung

Po = Fr