Technisches Datenblatt

NJ2217

Einreihige Zylinderrollenlager

Einreihiges Zylinderrollenlager, Stahlblechkäfig, Sonderanforderung

Anzeigen

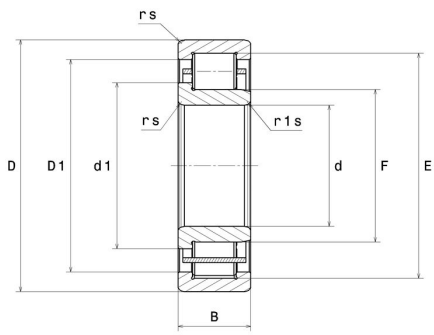

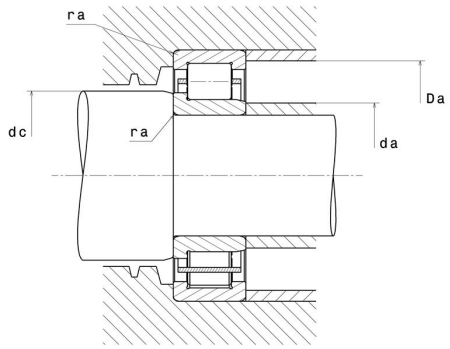

Technische Eigenschaften

d	85 mm
D	150 mm
B	36 mm
E	133,8 mm
F	101,8 mm
d1	108,2 mm
rs min	2 mm
r1s min	2 mm
Radiallagerluftklasse	CN
Masse (ohne HJ Ring)	2,58 kg
Marke	NTN

Produktleistung

Dynamische Tragzahl, C	170 kN
Statische Tragzahl, C0	218 kN
Ermüdungsgrenzbelastung, Cu	25,3 kN
Nlim (Öl)	4.800 U/min
Nlim (Fett)	4.100 U/min
Min Betriebstemperatur, Tmin	-40 °C
Max Betriebstemperatur, Tmax	120 °C
Käfig charakteristische Frequenz, FTF	0,43 Hz
Wälzkörper charakteristische Frequenz, BPFO	7,23 Hz
Außenring charakteristische Frequenz, BPFO	6,91 Hz
Innenring charakteristische Frequenz, BPFI	9,09 Hz

Definitionsempfehlungen der Umgebungsteile

da min	94 mm
da max	99 mm
dc min	110 mm
Da max	141 mm
ra max	2 mm

Berechnungskoeffizienten

Dynamisch äquivalente Belastung

P = Fr

Statisch äquivalente Belastung

Po = Fr