Technisches Datenblatt

N218C3

Einreihige Zylinderrollenlager

Einreihiges Zylinderrollenlager, Zerlegbar, Stahlblechkäfig

Anzeigen

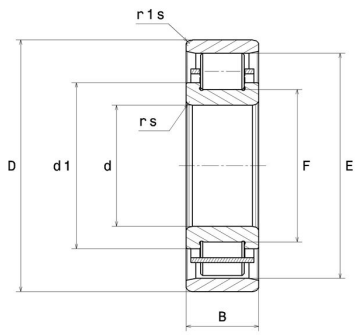

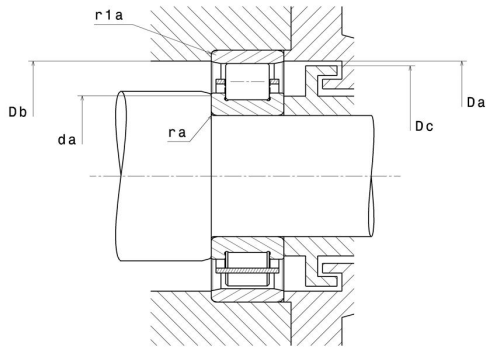

Technische Eigenschaften

d	90 mm
D	160 mm
B	30 mm
E	143 mm
F	107 mm
d1	114,2 mm
rs min	2 mm
r1s min	2 mm
Radiallagerluftklasse	C3
Masse (ohne HJ Ring)	2,29 kg
Marke	NTN

Produktleistung

Dynamische Tragzahl, C	152 kN
Statische Tragzahl, C0	178 kN
Ermüdungsgrenzbelastung, Cu	20,3 kN
Nlim (Öl)	5.000 U/min
Nlim (Fett)	4.300 U/min
Min Betriebstemperatur, Tmin	-40 °C
Max Betriebstemperatur, Tmax	120 °C
Käfig charakteristische Frequenz, FTF	0,43 Hz
Wälzkörper charakteristische Frequenz, BPFO	6,8 Hz
Außenring charakteristische Frequenz, BPFO	6,85 Hz
Innenring charakteristische Frequenz, BPFI	9,15 Hz

Definitionsempfehlungen der Umgebungsteile

da min	99 mm
Da max	151 mm
Db min	145 mm
Dc max	141 mm
ra max	2 mm
r1a max	2 mm

Berechnungskoeffizienten

Dynamisch äquivalente Belastung

P = Fr

Statisch äquivalente Belastung

Po = Fr