Technisches Datenblatt

NU322EG1C3

Einreihige Zylinderrollenlager

Einreihiges Zylinderrollenlager, Zerlegbar, Messingkäfig

Anzeigen

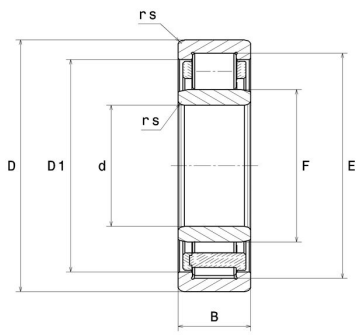

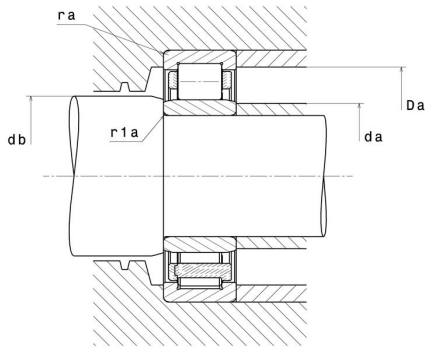

Technische Eigenschaften

d	110 mm
D	240 mm
B	50 mm
E	211 mm
F	143 mm
D1	198,4 mm
rs min	3 mm
Radiallagerluftklasse	C3
Masse (ohne HJ Ring)	11 kg
Marke	NTN

Produktleistung

Dynamische Tragzahl, C	450 kN
Statische Tragzahl, C0	525 kN
Nlim (Öl)	3.100 U/min
Nlim (Fett)	2.700 U/min
Min Betriebstemperatur, Tmin	-40 °C
Max Betriebstemperatur, Tmax	120 °C
Käfig charakteristische Frequenz, FTF	0,4 Hz
Wälzkörper charakteristische Frequenz, BPFO	5,01 Hz
Außenring charakteristische Frequenz, BPFO	5,66 Hz
Innenring charakteristische Frequenz, BPFI	8,34 Hz

Definitionsempfehlungen der Umgebungsteile

da min	123 mm
da max	140 mm
db min	145 mm
Da max	227 mm
ra max	2,5 mm

Berechnungskoeffizienten

Dynamisch äquivalente Belastung

P = Fr

Statisch äquivalente Belastung

Po = Fr