Technisches Datenblatt

N314C3

Einreihige Zylinderrollenlager

Einreihiges Zylinderrollenlager, Zerlegbar, Stahlblechkäfig

Anzeigen

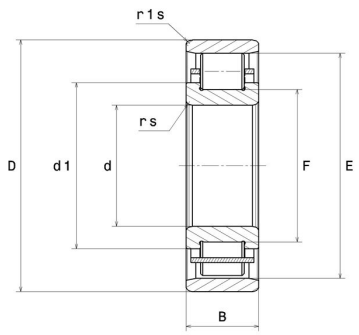

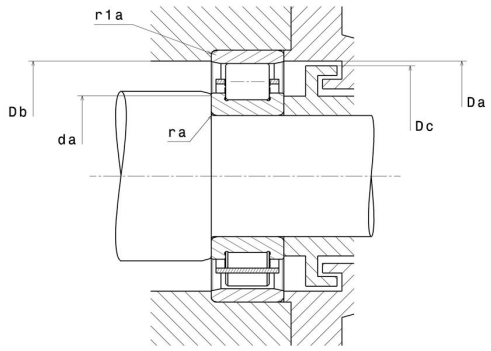

Technische Eigenschaften

d	70 mm
D	150 mm
B	35 mm
E	130 mm
F	90 mm
d1	98 mm
rs min	2,1 mm
r1s min	2,1 mm
Radiallagerluftklasse	C3
Masse (ohne HJ Ring)	2,67 kg
Marke	NTN

Produktleistung

Dynamische Tragzahl, C	158 kN
Statische Tragzahl, C0	168 kN
Ermüdungsgrenzbelastung, Cu	19,9 kN
Nlim (Öl)	5.500 U/min
Nlim (Fett)	4.700 U/min
Min Betriebstemperatur, Tmin	-40 °C
Max Betriebstemperatur, Tmax	120 °C
Käfig charakteristische Frequenz, FTF	0,41 Hz
Wälzkörper charakteristische Frequenz, BPFO	5,32 Hz
Außenring charakteristische Frequenz, BPFO	5,32 Hz
Innenring charakteristische Frequenz, BPFI	7,68 Hz

Definitionsempfehlungen der Umgebungsteile

da min	81 mm
Da max	139 mm
Db min	133 mm
Dc max	128 mm
ra max	2 mm
r1a max	2 mm

Berechnungskoeffizienten

Dynamisch äquivalente Belastung

P = Fr

Statisch äquivalente Belastung

Po = Fr