Technische Daten

6308.NR.EE

Einreihige Rillenkugellager

Einreihiges Rillenkugellager, Radialkontakt, Stahlblechkäfig, Nut und Sicherungsring im Außenring, berührende Dichtungen beidseitig

Anzeigen

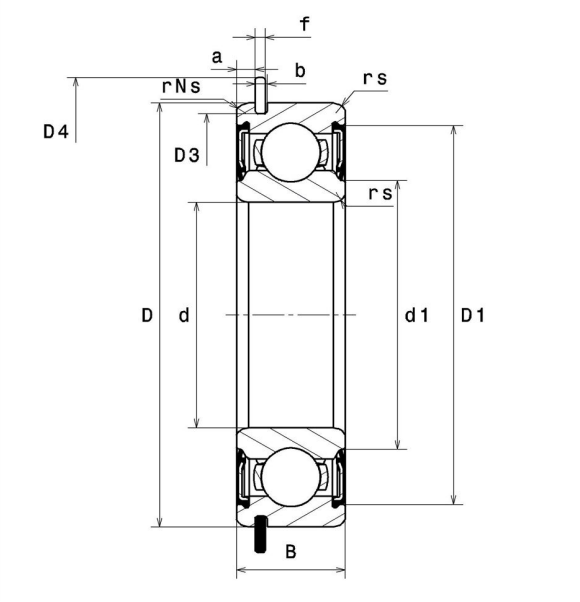

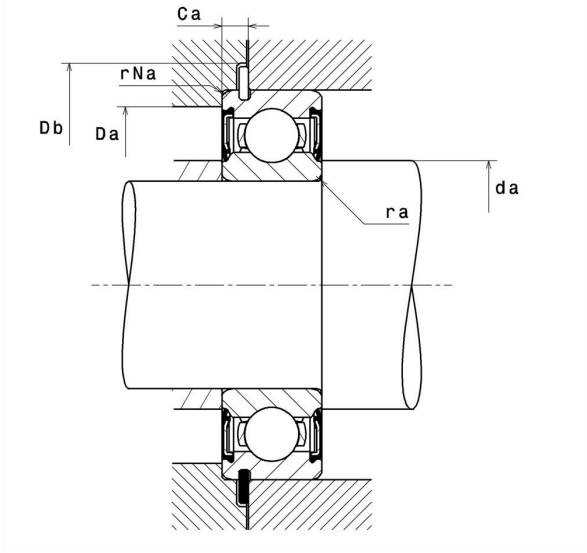

Technische Eigenschaften

d	40 mm
D	90 mm
B	23 mm
d1	51,9 mm
D1	78,1 mm
a min	3,07 mm
a max	3,28 mm
Ca min	5,43 mm
Ca max	5,74 mm
rs min	1,5 mm
rNs min	0,5 mm
D3 max	86,79 mm
b min	2,7 mm
b max	3 mm
r0 max	0,6 mm
D4 max	96,5 mm
f	2,41 mm
Referenz des Sicherungsringes	R90
Radiallagerluftklasse	CN
Masse	0,61 kg
Marke	SNR

Produktleistung

Dynamische Tragzahl, C	40,3 kN
Statische Tragzahl, C0	24 kN
Ermüdungsgrenzbelastung, Cu	1,09 kN
f0	13,2
Nlim	5.500 Tr/min
Min Betriebstemperatur, Tmin	-20 °C
Max Betriebstemperatur, Tmax	120 °C
Käfig charakteristische Frequenz, FTF	0,38 Hz
Wälzkörper charakteristische Frequenz, BPFO	4,08 Hz
Außenring charakteristische Frequenz, BPFO	3,07 Hz
Innenring charakteristische Frequenz, BPFI	4,93 Hz

Definitionsempfehlungen der Umgebungsteile

da min	48 mm
da max	51,9 mm
Ce min	0 mm
Da max	82 mm
ra max	1,5 mm
rNa max	0,5 mm
Db min	98 mm

Berechnungskoeffizienten

Dynamisch äquivalente Belastung

P = X.Fr + Y.Fa

$\frac{f_0 F_a}{C_0}$	e	Fa / Fr ≤ e		Fa / Fr > e	
		X	Y	X	Y
0.172	0.19	1	0	0.56	2.3
0.345	0.22				1.99
0.689	0.26				1.71
1.03	0.28				1.55
1.38	0.3				1.45
2.07	0.34				1.31
3.45	0.38				1.15
5.17	0.42				1.04
6.89	0.44				1

Statisch äquivalente Belastung

Po = Xo.Fr + Yo.Fa

X_0	Y_0
0.6	0.5

Für Einzellager und DT-Anordnung :

Wenn Po <Fr, dann Po = Fr