# Technisches Datenblatt

## NJ2319EG1C3

Einreihige Zylinderrollenlager

Einreihiges Zylinderrollenlager, Messingkäfig, Sonderanforderung

## Anzeigen

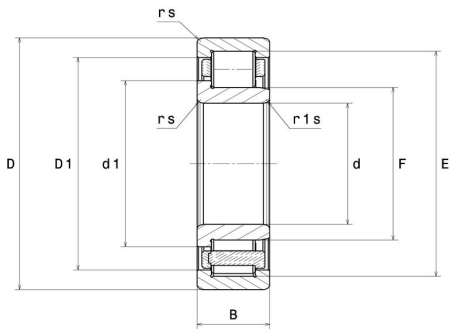


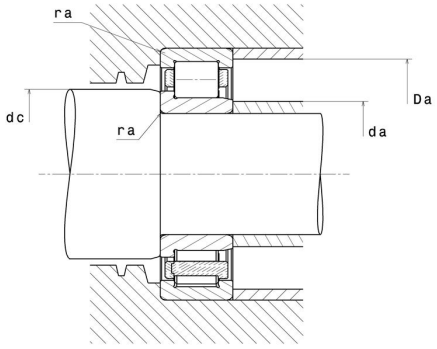


## Technische Eigenschaften

| | |
|---|---|
| **d** | 95 mm |
| **D** | 200 mm |
| **B** | 67 mm |
| **E** | 177,5 mm |
| **F** | 121,5 mm |
| **d1** | 132,7 mm |
| **rs min** | 3 mm |
| **r1s min** | 3 mm |
| **Radiallagerluftklasse** | C3 |
| **Masse (ohne HJ Ring)** | 9,2 kg |
| **Marke** | NTN |

## Produktleistung

| | |
|---|---|
| **Dynamische Tragzahl, C** | 460 kN |
| **Statische Tragzahl, C0** | 585 kN |
| **Ermüdungsgrenzbelastung, Cu** | 63,5 kN |
| **Nlim (Öl)** | 3.200 U/min |
| **Nlim (Fett)** | 2.700 U/min |
| **Min Betriebstemperatur, Tmin** | -40 °C |
| **Max Betriebstemperatur, Tmax** | 120 °C |
| **Käfig charakteristische Frequenz, FTF** | 0,41 Hz |
| **Wälzkörper charakteristische Frequenz, BPFO** | 5,15 Hz |
| **Außenring charakteristische Frequenz, BPFO** | 5,69 Hz |
| **Innenring charakteristische Frequenz, BPFI** | 8,31 Hz |

## Definitionsempfehlungen der Umgebungsteile

| | |
|---|---|
| **da min** | 108 mm |
| **da max** | 119 mm |
| **dc min** | 134 mm |
| **Da max** | 187 mm |
| **ra max** | 2,5 mm |

## Berechnungskoeffizienten

Dynamisch äquivalente Belastung

$P = Fr$

Statisch äquivalente Belastung

$Po = Fr$