Technische Daten

22322.EAKW33C4

Zweireihige Pendelrollenlager

Zweireihiges Pendelrollenlager, Stahlblechkäfig, Nut und Schmierbohrungen im Außenring, kegelige Bohrung 1:12

ULTAGE

Anzeigen

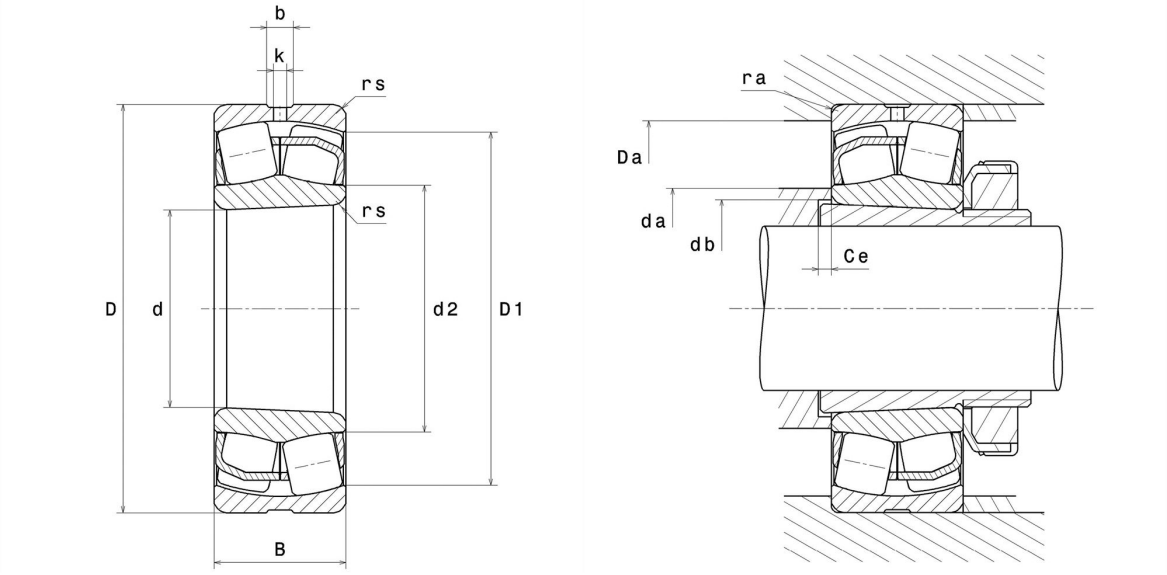

Technische Eigenschaften

d	110 mm
D	240 mm
B	80 mm
d2	138,9 mm
D1	208,1 mm
rs min	3 mm
Anzahl der Schmierbohrungen	3
b	15,6 mm
k	7 mm
Referenz der Hülse	H2322
e	0,32
Y1	2,09
Y2	3,11
Y0	2,04
Radiallagerluftklasse	C4
Masse	16,51 kg
Marke	SNR

Produktleistung

Dynamische Tragzahl, C	975 kN
Statische Tragzahl, C0	972 kN
Ermüdungsgrenzbelastung, Cu	84,5 kN
Nref	2.300 Tr/min
Nlim	2.800 Tr/min
Min Betriebstemperatur, Tmin	-40 °C
Max Betriebstemperatur, Tmax	200 °C
Käfig charakteristische Frequenz, FTF	0,4 Hz
Wälzkörper charakteristische Frequenz, BPFO	4,7 Hz
Außenring charakteristische Frequenz, BPFO	5,6 Hz
Innenring charakteristische Frequenz, BPFI	8,4 Hz

Definitionsempfehlungen der Umgebungsteile

da min	124 mm
da max	2,5 mm
db min	121 mm
Ce min	7 mm
Da max	226 mm
ra max	2,5 mm

Berechnungskoeffizienten

Dynamisch äquivalente Belastung

P = X.Fr + Y.Fa

Fa / Fr ≤ e		Fa / Fr > e	
X	Y	X	Y
1	Y1	0.67	Y2

Statisch äquivalente Belastung

Po = Xo.Fr + Yo.Fa

X_0	Y_0
1	Y0

Werte für e, Y1, Y2 und Y0 sind in obiger Tabelle.