Technische Daten

NUKR62/3AS

Kurvenrolle, mit Achse

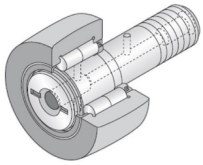

Nadellager, Kurvenrolle, vollrollig, Schlitz für Schlitzschraubendreher, Ölbohrung, zweiseitig gedichtet, balliger Außenring

Anzeigen

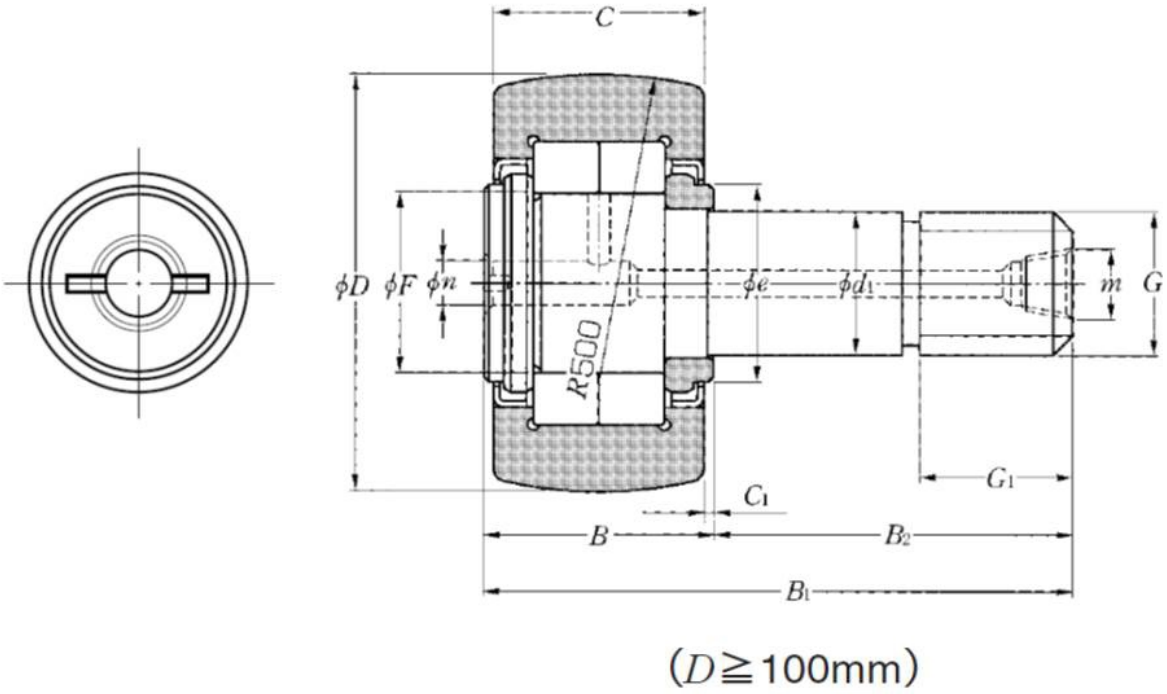

Technische Eigenschaften

D	62 mm
d1	24 mm
C	29 mm
F	35 mm
B	30,5 mm
B1	80 mm
B2	49,5 mm
G	M24X1.5
G1	25 mm
B3	11 mm
C1	0,8 mm
n	8 mm
a	4 mm
e	38 mm
R	500 mm
Dw	6,5 mm
Lw	9 mm
Max. Anzugsmoment	178 Nm
Wälzlager mit/ohne Käfig	Sans
Radiallagerluftklasse	CN
Präzisionsklasse	P0
Masse	0,8 kg
Marke	NTN

Produktleistung

Cr	56,5 kN
C0r	72,5 kN
Charge de la piste sphérique de galet	6,95 kN
Nlim (Fett)	2.900 Tr/min
Min Betriebstemperatur, Tmin	-20 °C
Max Betriebstemperatur, Tmax	120 °C
Käfig charakteristische Frequenz, FTF	0,42 Hz
Wälzkörper charakteristische Frequenz, BPFO	6,23 Hz
Außenring charakteristische Frequenz, BPFO	8,43 Hz
Innenring charakteristische Frequenz, BPFI	11,57 Hz