Technische Daten

4T-3386

Einreihige Kegelrollenlager

Einheit aus Innenring, Rollensatz und Käfig, Blechkäfig

Anzeigen

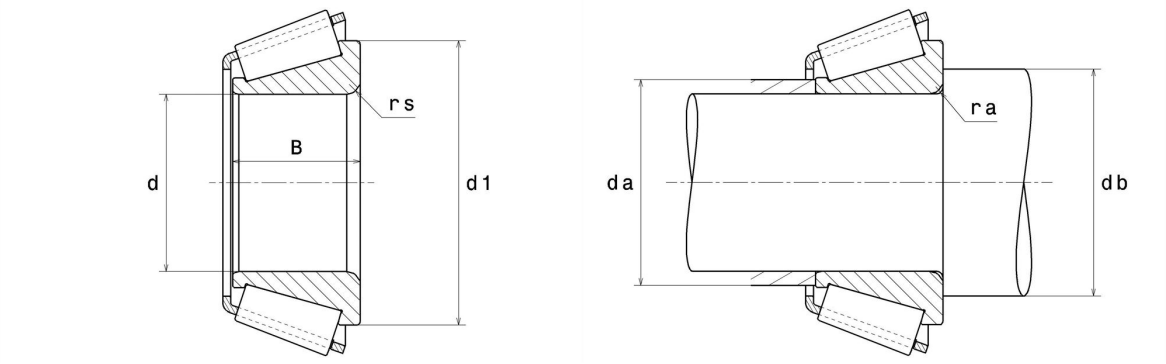

Technische Eigenschaften

d	39,69 mm
B	30,39 mm
d1	58 mm
e	0,27
Y2	2,2
Y0	1,21
Marke	NTN

Produktleistung

Dynamische Tragzahl, C	95 kN
Lebensdauerkoeffizient, A2	1,4
Statische Tragzahl, C0	112 kN
Ermüdungsgrenzbelastung, Cu	13,7 kN
Nlim (Öl)	6.400 Tr/min
Nlim (Fett)	4.800 Tr/min
Min Betriebstemperatur, Tmin	-40 °C
Max Betriebstemperatur, Tmax	120 °C
Käfig charakteristische Frequenz, FTF	0,41 Hz
Wälzkörper charakteristische Frequenz, BPFO	5,32 Hz
Außenring charakteristische Frequenz, BPFO	6,16 Hz
Innenring charakteristische Frequenz, BPFI	8,84 Hz

Definitionsempfehlungen der Umgebungsteile

ra max	0,8 mm

Berechnungskoeffizienten

Dynamisch äquivalente Belastung

$P = X.Fr + Y.Fa$

Fa / Fr ≤ e		Fa / Fr > e	
X	Y	X	Y
1	0	0.4	Y2

Statisch äquivalente Belastung

$Po = Xo.Fr + Yo.Fa$

X_0	Y_0
0.5	Y0

Wenn Po <Fr, dann Po = Fr

Werte für e, Y2 und Y0 sind in obiger Tabelle.