Technisches Datenblatt

4T-LM522548/LM522510

Einreihige Kegelrollenlager

Kegelrollenlager, Blechkäfig

Anzeigen

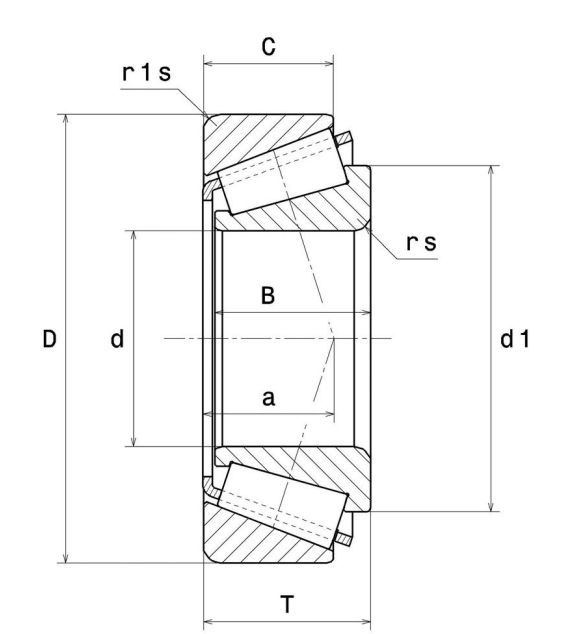

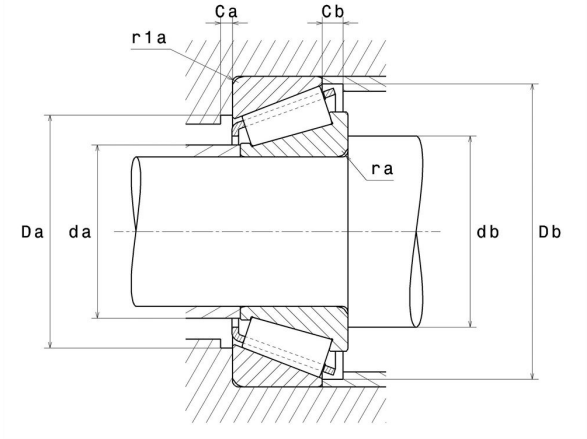

Technische Eigenschaften

d	109,99 mm
D	159,99 mm
B	34,92 mm
C	26,99 mm
T	34,92 mm
d1	137 mm
a	33,52 mm
e	0,4
Y2	1,49
Y0	0,82
Masse	2,24 kg
Marke	NTN

Produktleistung

Dynamische Tragzahl, C	167 kN
Lebensdauerkoeffizient, A2	1,4
Statische Tragzahl, C0	320 kN
Ermüdungsgrenzbelastung, Cu	35,7 kN
Nlim (Öl)	2.800 U/min
Nlim (Fett)	2.100 U/min
Min Betriebstemperatur, Tmin	-40 °C
Max Betriebstemperatur, Tmax	120 °C
Käfig charakteristische Frequenz, FTF	0,46 Hz
Wälzkörper charakteristische Frequenz, BPFO	13,57 Hz
Außenring charakteristische Frequenz, BPFO	15,8 Hz
Innenring charakteristische Frequenz, BPFI	18,2 Hz

Definitionsempfehlungen der Umgebungsteile

ra max	8 mm
r1a max	3,3 mm

Berechnungskoeffizienten

Dynamisch äquivalente Belastung

$P = X.Fr + Y.Fa$

Fa / Fr ≤ e		Fa / Fr > e	
X	Y	X	Y
1	0	0.4	Y2

Statisch äquivalente Belastung

$Po = Xo.Fr + Yo.Fa$

X_0	Y_0
0.5	Y0

Wenn Po <Fr, dann Po = Fr

Werte für e, Y2 und Y0 sind in obiger Tabelle.