Technische Daten

4T-32216

Einreihige Kegelrollenlager

Kegelrollenlager,
Blechkäfig

Anzeigen

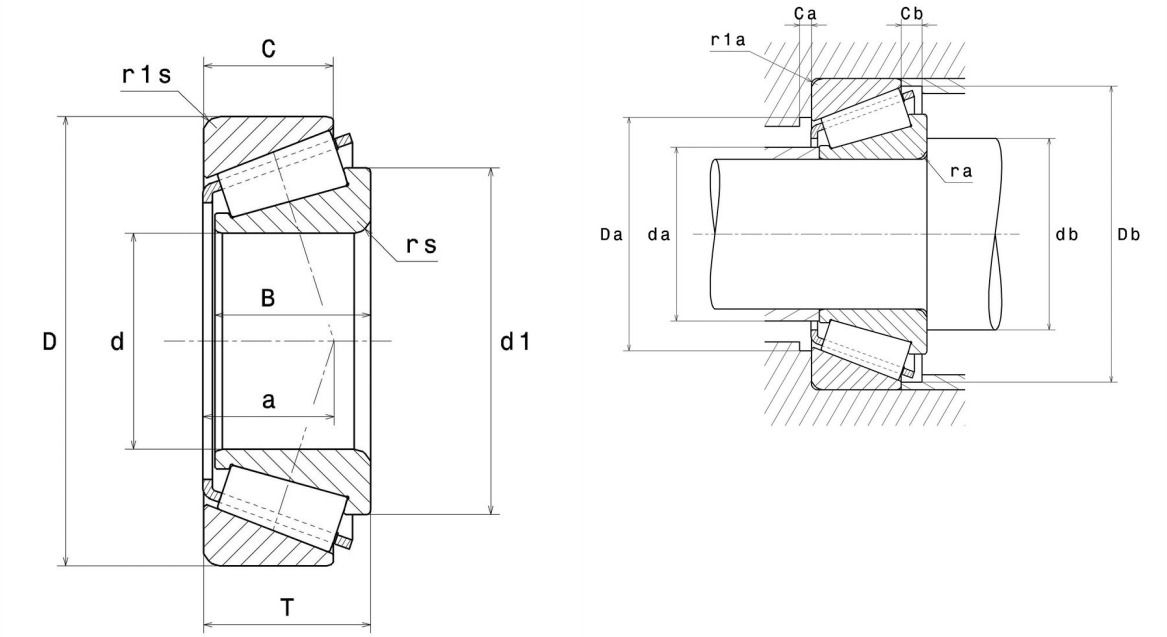

Technische Eigenschaften

d	80 mm
D	140 mm
B	33 mm
C	28 mm
T	35,25 mm
d1	107,5 mm
a	31 mm
rs min	2,5 mm
r1s min	2 mm
e	0,42
Y2	1,43
Y0	0,79
Masse	2,18 kg
Referenz gemäß ISO355	T3EC080
Marke	NTN

Produktleistung

Dynamische Tragzahl, C	199 kN
Lebensdauerkoeffizient, A2	1,4
Statische Tragzahl, C0	265 kN
Ermüdungsgrenzbelastung, Cu	31,5 kN
Nlim (Öl)	3.400 Tr/min
Nlim (Fett)	2.500 Tr/min
Min Betriebstemperatur, Tmin	-40 °C
Max Betriebstemperatur, Tmax	120 °C
Käfig charakteristische Frequenz, FTF	0,43 Hz
Wälzkörper charakteristische Frequenz, BPFO	6,63 Hz
Außenring charakteristische Frequenz, BPFO	8,58 Hz
Innenring charakteristische Frequenz, BPFI	11,42 Hz

Definitionsempfehlungen der Umgebungsteile

da max	90 mm
db min	92 mm
Da min	122 mm
Da max	130 mm
Db min	134 mm
Ca min	4 mm
Cb min	7 mm
ra max	2 mm
r1a max	2 mm

Berechnungskoeffizienten

Dynamisch äquivalente Belastung

P = X.Fr + Y.Fa

Fa / Fr ≤ e		Fa / Fr > e	
X	Y	X	Y
1	0	0.4	Y2

Statisch äquivalente Belastung

Po = Xo.Fr + Yo.Fa

X_0	Y_0
0.5	Y0

Wenn Po <Fr, dann Po = Fr

Werte für e, Y2 und Y0 sind in obiger Tabelle.