Technisches Datenblatt

NJ2318EG1C3

Einreihige Zylinderrollenlager

Einreihiges Zylinderrollenlager, Messingkäfig, Sonderanforderung

Anzeigen

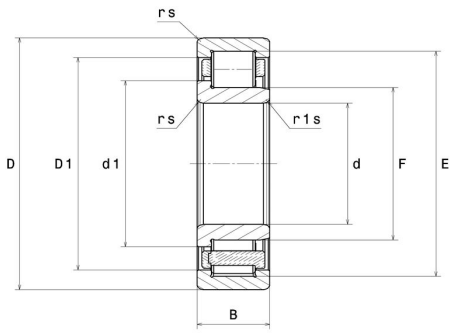

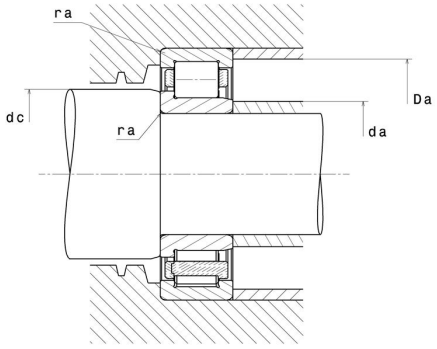

Technische Eigenschaften

d	90 mm
D	190 mm
B	64 mm
E	169,5 mm
F	113,5 mm
d1	124,7 mm
rs min	3 mm
r1s min	3 mm
Radiallagerluftklasse	C3
Masse (ohne HJ Ring)	8,74 kg
Marke	NTN

Produktleistung

Dynamische Tragzahl, C	435 kN
Statische Tragzahl, C0	535 kN
Ermüdungsgrenzbelastung, Cu	59 kN
Nlim (Öl)	3.400 U/min
Nlim (Fett)	2.900 U/min
Min Betriebstemperatur, Tmin	-40 °C
Max Betriebstemperatur, Tmax	120 °C
Käfig charakteristische Frequenz, FTF	0,4 Hz
Wälzkörper charakteristische Frequenz, BPFO	4,86 Hz
Außenring charakteristische Frequenz, BPFO	5,21 Hz
Innenring charakteristische Frequenz, BPFI	7,79 Hz

Definitionsempfehlungen der Umgebungsteile

da min	103 mm
da max	111 mm
dc min	127 mm
Da max	177 mm
ra max	2,5 mm

Berechnungskoeffizienten

Dynamisch äquivalente Belastung

P = Fr

Statisch äquivalente Belastung

Po = Fr