Technische Daten

NJ406

Einreihige Zylinderrollenlager

Einreihiges Zylinderrollenlager, Stahlblechkäfig, Sonderanforderung

Anzeigen

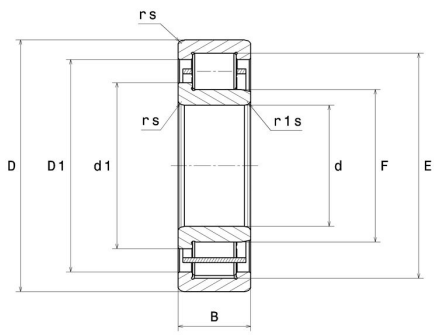

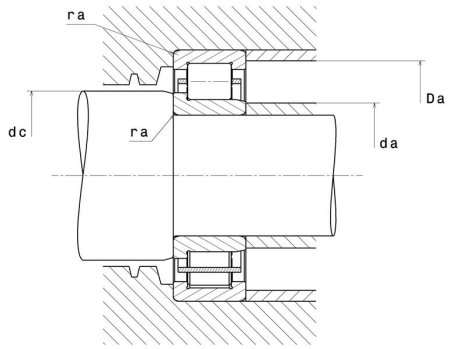

Technische Eigenschaften

d	30 mm
D	90 mm
B	23 mm
E	73 mm
F	45 mm
d1	50,5 mm
rs min	1,5 mm
r1s min	1,5 mm
Radiallagerluftklasse	CN
Masse (ohne HJ Ring)	0,78 kg
Marke	NTN

Produktleistung

Dynamische Tragzahl, C	62,5 kN
Statische Tragzahl, C0	55 kN
Ermüdungsgrenzbelastung, Cu	6,7 kN
Nlim (Öl)	8.500 Tr/min
Nlim (Fett)	7.300 Tr/min
Min Betriebstemperatur, Tmin	-40 °C
Max Betriebstemperatur, Tmax	120 °C
Käfig charakteristische Frequenz, FTF	0,38 Hz
Wälzkörper charakteristische Frequenz, BPFO	3,98 Hz
Außenring charakteristische Frequenz, BPFO	3,43 Hz
Innenring charakteristische Frequenz, BPFI	5,57 Hz

Definitionsempfehlungen der Umgebungsteile

da min	38 mm
da max	44 mm
dc min	52 mm
Da max	82 mm
ra max	1,5 mm

Berechnungskoeffizienten

Dynamisch äquivalente Belastung

P = Fr

Statisch äquivalente Belastung

Po = Fr