Technisches Datenblatt

NUTR308X/3AS

Kurvenrolle, mit Innenring

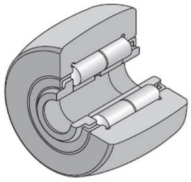

Nadellager, Stützrolle, vollrollig, mit Innenring, zweiseitig gedichtet, zylindrischer Außenring

Anzeigen

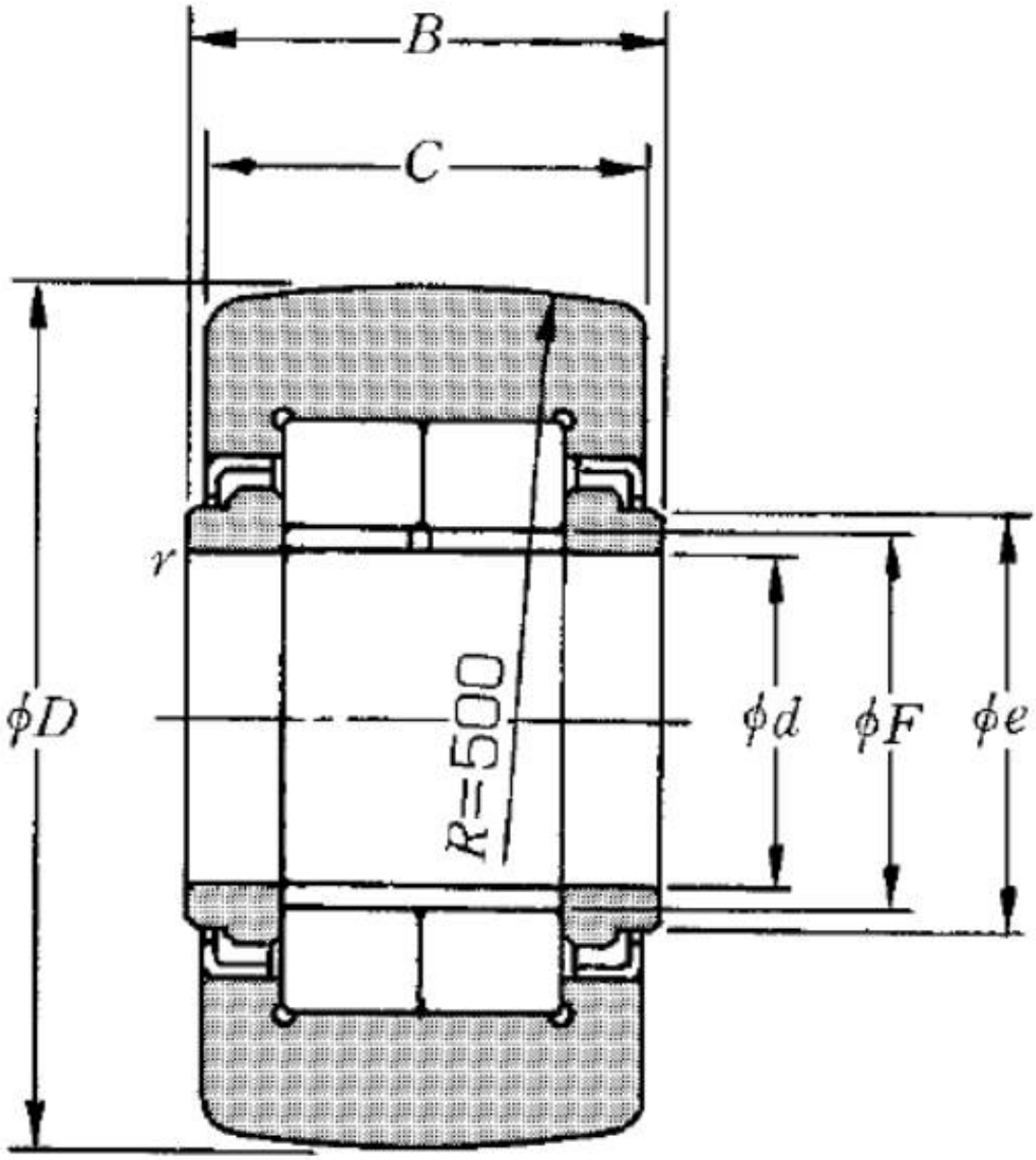

Technische Eigenschaften

d	40 mm
D	90 mm
C	30 mm
F	47,5 mm
B	32 mm
e	51 mm
Dw	7,5 mm
Lw	11 mm
rs min	0,6 mm
Wälzlager mit/ohne Käfig	Sans
Radiallagerluftklasse	CN
Präzisionsklasse	P0
Masse	1,13 kg
Marke	NTN

Produktleistung

Cr	96,5 kN
C0r	150 kN
Charge de la piste cylindrique de galet	50 kN
Nlim (Fett)	2.100 U/min
Min Betriebstemperatur, Tmin	-20 °C
Max Betriebstemperatur, Tmax	120 °C
Käfig charakteristische Frequenz, FTF	0,43 Hz
Wälzkörper charakteristische Frequenz, BPFO	7,2 Hz
Außenring charakteristische Frequenz, BPFO	9,93 Hz
Innenring charakteristische Frequenz, BPFI	13,07 Hz