Technische Daten

32220U

Einreihige Kegelrollenlager

Kegelrollenlager,
Blechkäfig

Anzeigen

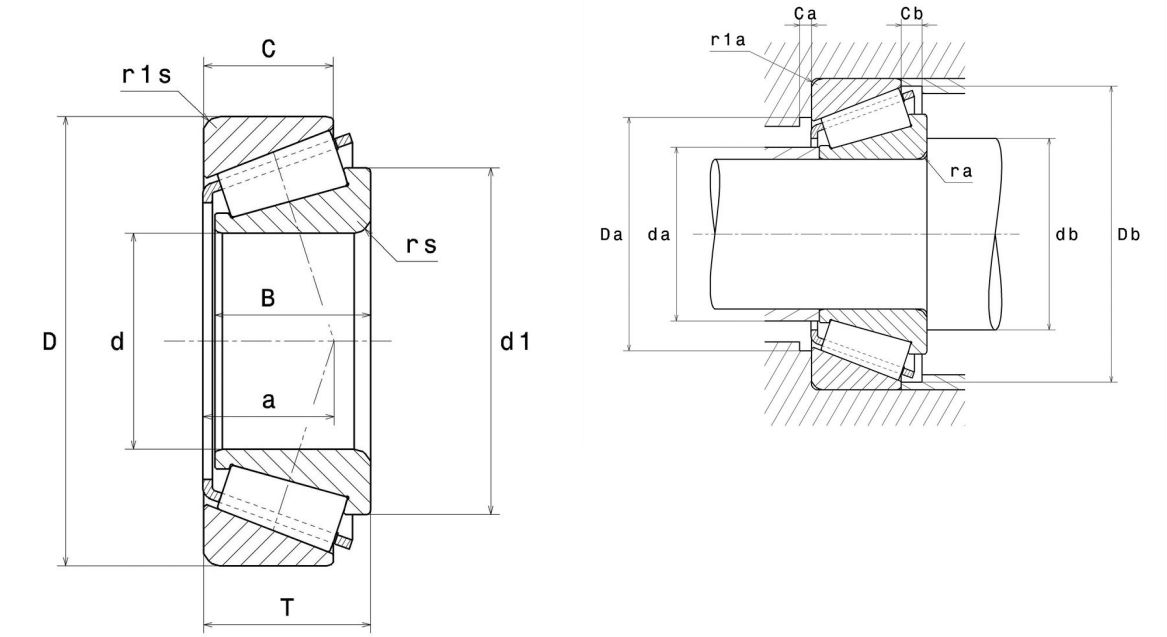

Technische Eigenschaften

d	100 mm
D	180 mm
B	46 mm
C	39 mm
T	49 mm
d1	137,5 mm
a	41,5 mm
rs min	3 mm
r1s min	2,5 mm
e	0,42
Y2	1,43
Y0	0,79
Masse	5,12 kg
Referenz gemäß ISO355	T3FC100
Marke	NTN

Produktleistung

Dynamische Tragzahl, C	330 kN
Lebensdauerkoeffizient, A2	1
Statische Tragzahl, C0	465 kN
Ermüdungsgrenzbelastung, Cu	51,4 kN
Nlim (Öl)	2.700 Tr/min
Nlim (Fett)	2.000 Tr/min
Min Betriebstemperatur, Tmin	-40 °C
Max Betriebstemperatur, Tmax	120 °C
Käfig charakteristische Frequenz, FTF	0,43 Hz
Wälzkörper charakteristische Frequenz, BPFO	6,63 Hz
Außenring charakteristische Frequenz, BPFO	8,58 Hz
Innenring charakteristische Frequenz, BPFI	11,42 Hz

Definitionsempfehlungen der Umgebungsteile

da max	114 mm
db min	114 mm
Da min	154 mm
Da max	168 mm
Db min	171 mm
Ca min	5 mm
Cb min	10 mm
ra max	2,5 mm
r1a max	2 mm

Berechnungskoeffizienten

Dynamisch äquivalente Belastung

P = X.Fr + Y.Fa

Fa / Fr ≤ e		Fa / Fr > e	
X	Y	X	Y
1	0	0.4	Y2

Statisch äquivalente Belastung

Po = Xo.Fr + Yo.Fa

X_0	Y_0
0.5	Y0

Wenn Po <Fr, dann Po = Fr

Werte für e, Y2 und Y0 sind in obiger Tabelle.