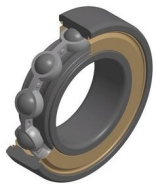

Technische Daten

6206.F604

Einreihige Rillenkugellager

Einreihiges Rillenkugellager TOPLINE, Radialkontakt, Stahlblechkäfig, Deckscheiben beidseitig, für Anwendungen bis + 350°C

ULTAGE

Anzeigen

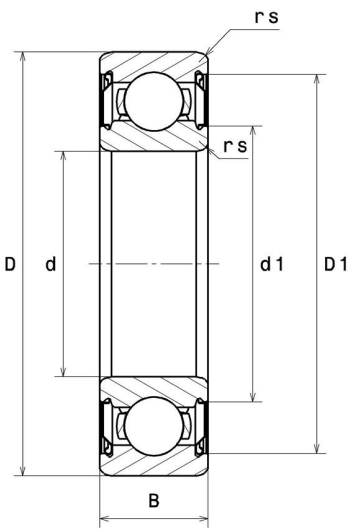

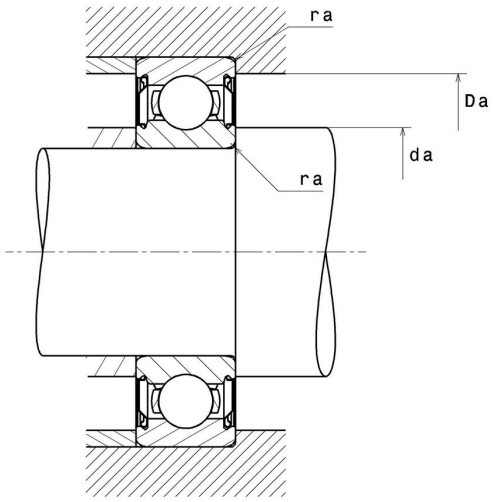

Technische Eigenschaften

d	30 mm
D	62 mm
B	16 mm
d1	37,9 mm
D1	55,1 mm
a min	1 mm
rs min	1 mm
rNs min	1 mm
Referenz des Sicherungsringes	0
Referenz der Hülse	0004.0
Radiallagerluftklasse	> C5
Masse	0,19 kg
Marke	SNR

Produktleistung

Dynamische Tragzahl, C	0 kN
Statische Tragzahl, C0	0,01 kN
Ermüdungsgrenzbelastung, Cu	0 kN
f0	13,8
Nref	14 Tr/min
Nlim	100 Tr/min
Min Betriebstemperatur, Tmin	-30 °C
Max Betriebstemperatur, Tmax	350 °C
Käfig charakteristische Frequenz, FTF	0,4 Hz
Wälzkörper charakteristische Frequenz, BPFO	4,62 Hz
Außenring charakteristische Frequenz, BPFO	3,57 Hz
Innenring charakteristische Frequenz, BPFI	5,43 Hz

Definitionsempfehlungen der Umgebungsteile

da min	35 mm
db min	100 mm
Ce min	0 mm
Da max	57 mm
ra max	1 mm
Db min	35 mm

Berechnungskoeffizienten

Dynamisch äquivalente Belastung

P = X.Fr + Y.Fa

$\frac{f_0 F_a}{C_0}$	e	Fa / Fr ≤ e		Fa / Fr > e	
		X	Y	X	Y
0.172	0.19	1	0	0.56	2.3
0.345	0.22				1.99
0.689	0.26				1.71
1.03	0.28				1.55
1.38	0.3				1.45
2.07	0.34				1.31
3.45	0.38				1.15
5.17	0.42				1.04
6.89	0.44				1

Statisch äquivalente Belastung

Po = Xo.Fr + Yo.Fa

X_0	Y_0
0.6	0.5

Für Einzellager und DT-Anordnung :

Wenn Po <Fr, dann Po = Fr