Technische Daten

NJ2308ET2XC4

Einreihige Zylinderrollenlager

Einreihiges Zylinderrollenlager, Polyamidkäfig, Sonderanforderung

Anzeigen

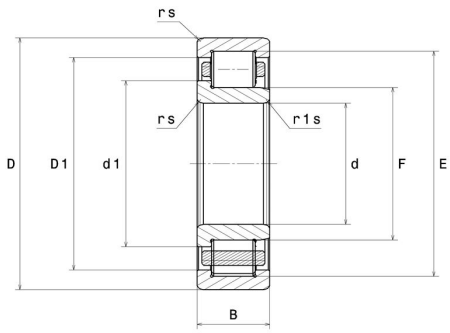

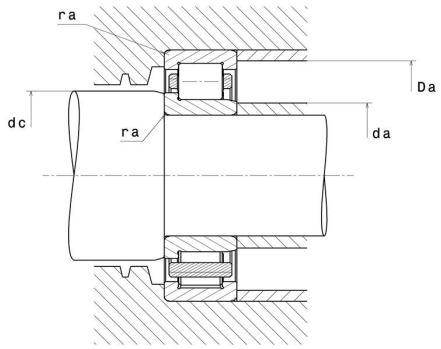

Technische Eigenschaften

d	40 mm
D	90 mm
B	33 mm
E	80 mm
F	52 mm
d1	57,6 mm
rs min	1,5 mm
r1s min	1,5 mm
Radiallagerluftklasse	C4
Masse (ohne HJ Ring)	0,98 kg
Marke	NTN

Produktleistung

Dynamische Tragzahl, C	114 kN
Statische Tragzahl, C0	122 kN
Ermüdungsgrenzbelastung, Cu	14,9 kN
Nlim (Öl)	7.500 Tr/min
Nlim (Fett)	6.400 Tr/min
Min Betriebstemperatur, Tmin	-20 °C
Max Betriebstemperatur, Tmax	120 °C
Käfig charakteristische Frequenz, FTF	0,39 Hz
Wälzkörper charakteristische Frequenz, BPFO	4,5 Hz
Außenring charakteristische Frequenz, BPFO	4,73 Hz
Innenring charakteristische Frequenz, BPFI	7,27 Hz

Definitionsempfehlungen der Umgebungsteile

da min	48 mm
da max	51 mm
dc min	60 mm
Da max	82 mm
ra max	1,5 mm

Berechnungskoeffizienten

Dynamisch äquivalente Belastung

P = Fr

Statisch äquivalente Belastung

Po = Fr