Technisches Datenblatt

4T-56425

Einreihige Kegelrollenlager

Einheit aus Innenring, Rollensatz und Käfig, Blechkäfig

Anzeigen

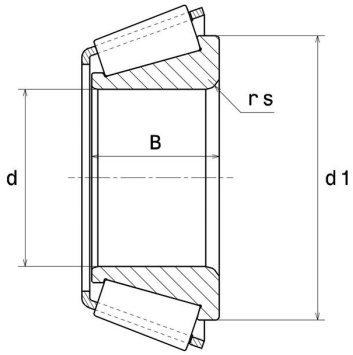

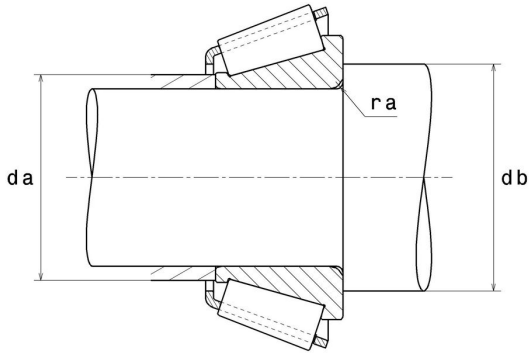

Technische Eigenschaften

d	107,95 mm
B	36,51 mm
d1	137,8 mm
e	0,5
Y2	1,21
Y0	0,66
Marke	NTN

Produktleistung

Dynamische Tragzahl, C	191 kN
Lebensdauerkoeffizient, A2	1,4
Statische Tragzahl, C0	315 kN
Ermüdungsgrenzbelastung, Cu	35 kN
Nlim (Öl)	2.700 U/min
Nlim (Fett)	2.100 U/min
Min Betriebstemperatur, Tmin	-40 °C
Max Betriebstemperatur, Tmax	120 °C
Käfig charakteristische Frequenz, FTF	0,46 Hz
Wälzkörper charakteristische Frequenz, BPFO	10,37 Hz
Außenring charakteristische Frequenz, BPFO	12,27 Hz
Innenring charakteristische Frequenz, BPFI	14,73 Hz

Definitionsempfehlungen der Umgebungsteile

ra max	3,5 mm

Berechnungskoeffizienten

Dynamisch äquivalente Belastung

$P = X.Fr + Y.Fa$

Fa / Fr ≤ e		Fa / Fr > e	
X	Y	X	Y
1	0	0.4	Y2

Statisch äquivalente Belastung

$Po = Xo.Fr + Yo.Fa$

X_0	Y_0
0.5	Y0

Wenn Po <Fr, dann Po = Fr

Werte für e, Y2 und Y0 sind in obiger Tabelle.