# Technische Daten

## KRV26FXLLH/3AS

Kurvenrolle, mit Achse

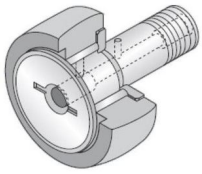

## Anzeigen

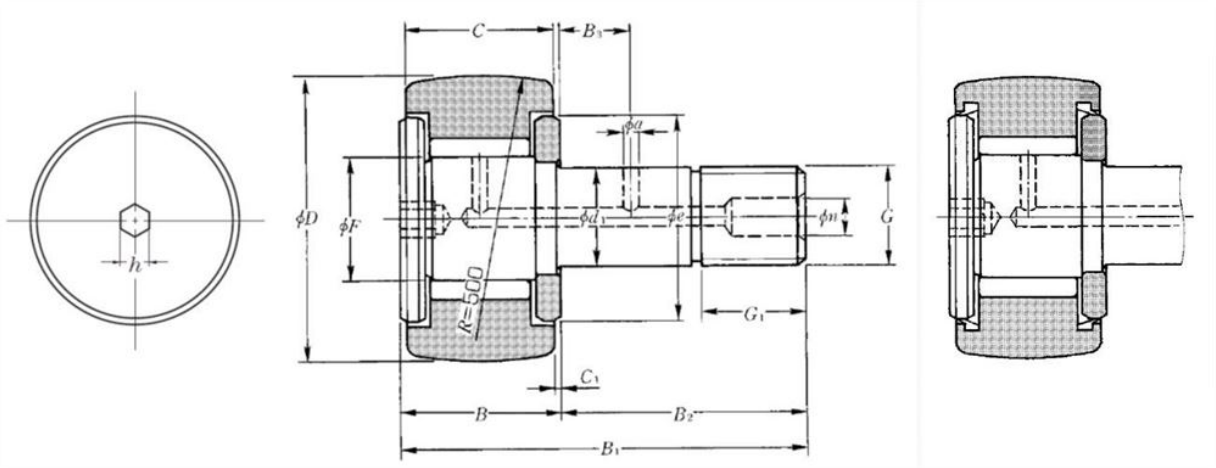


## Technische Eigenschaften

| | |
|---|---|
| **D** | 26 mm |
| **d1** | 10 mm |
| **C** | 12 mm |
| **F** | 12 mm |
| **B** | 13 mm |
| **B1** | 36 mm |
| **B2** | 23 mm |
| **G** | M10X1.25 |
| **G1** | 12 mm |
| **C1** | 0,6 mm |
| **n** | 4 mm |
| **e** | 17 mm |
| **h** | 4 mm |
| **Dw** | 1,5 mm |
| **Lw** | 8,5 mm |
| **Max. Anzugsmoment** | 14 Nm |
| **Wälzlager mit/ohne Käfig** | Sans |
| **Radiallagerluftklasse** | CN |
| **Präzisionsklasse** | P0 |
| **Masse** | 0,06 kg |
| **Marke** | NTN |

## Produktleistung

| | |
|---|---|
| **Cr** | 8,2 kN |
| **C0r** | 14 kN |
| **Charge de la piste cylindrique de galet** | 6,1 kN |
| **Nlim (Fett)** | 8.500 Tr/min |
| **Min Betriebstemperatur, Tmin** | -20 °C |
| **Max Betriebstemperatur, Tmax** | 100 °C |
| **Käfig charakteristische Frequenz, FTF** | 0,44 Hz |
| **Wälzkörper charakteristische Frequenz, BPFO** | 8,89 Hz |
| **Außenring charakteristische Frequenz, BPFO** | 12,44 Hz |
| **Innenring charakteristische Frequenz, BPFI** | 15,56 Hz |