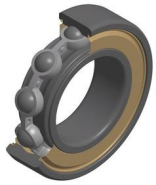

Technische Daten

6830ZZ/2AS

Einreihige Rillenkugellager

Einreihiges Rillenkugellager, Radialkontakt, Stahlblechkäfig, Deckscheiben beidseitig

Anzeigen

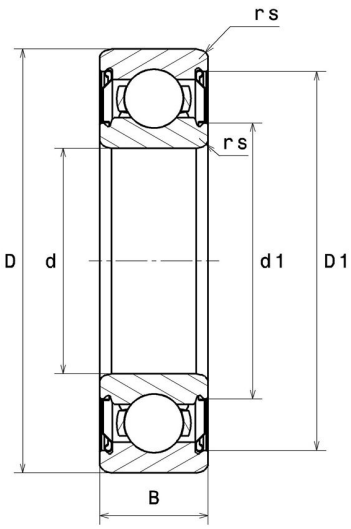

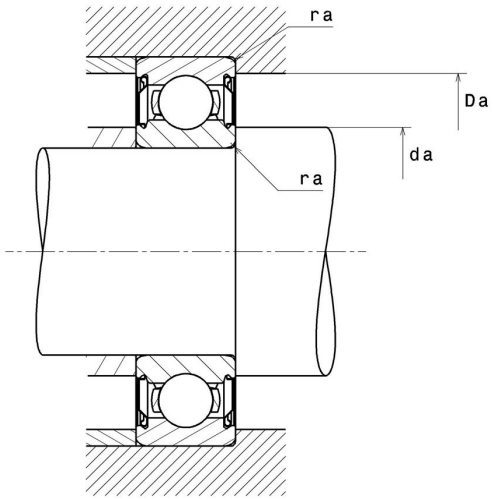

Technische Eigenschaften

d	150 mm
D	190 mm
B	20 mm
rs min	1,1 mm
Radiallagerluftklasse	CN
Masse	1,16 kg
Marke	NTN

Produktleistung

Dynamische Tragzahl, C	47,5 kN
Statische Tragzahl, C0	55 kN
Ermüdungsgrenzbelastung, Cu	1,92 kN
f0	16,1
Nlim (Fett)	3.100 Tr/min
Min Betriebstemperatur, Tmin	-20 °C
Max Betriebstemperatur, Tmax	120 °C
Käfig charakteristische Frequenz, FTF	0,46 Hz
Wälzkörper charakteristische Frequenz, BPFO	14,21 Hz
Außenring charakteristische Frequenz, BPFO	11,16 Hz
Innenring charakteristische Frequenz, BPFI	12,84 Hz

Definitionsempfehlungen der Umgebungsteile

da min	156,5 mm
Da max	183,5 mm
ra max	1 mm

Berechnungskoeffizienten

Dynamisch äquivalente Belastung

P = X.Fr + Y.Fa

$\frac{f_0 F_a}{C_0}$	e	Fa / Fr ≤ e		Fa / Fr > e	
		X	Y	X	Y
0.172	0.19	1	0	0.56	2.3
0.345	0.22				1.99
0.689	0.26				1.71
1.03	0.28				1.55
1.38	0.3				1.45
2.07	0.34				1.31
3.45	0.38				1.15
5.17	0.42				1.04
6.89	0.44				1

Statisch äquivalente Belastung

Po = Xo.Fr + Yo.Fa

X_0	Y_0
0.6	0.5

Für Einzellager und DT-Anordnung :

Wenn Po <Fr, dann Po = Fr