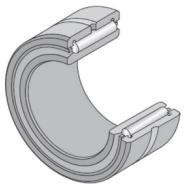

Technisches Datenblatt

NA5905

Nadellager, gedrehte Ringe, mit Innenring

Nadellager, gedrehte Ringe, mit Innenring, zwei Borde, Nachschmierbohrung

Anzeigen

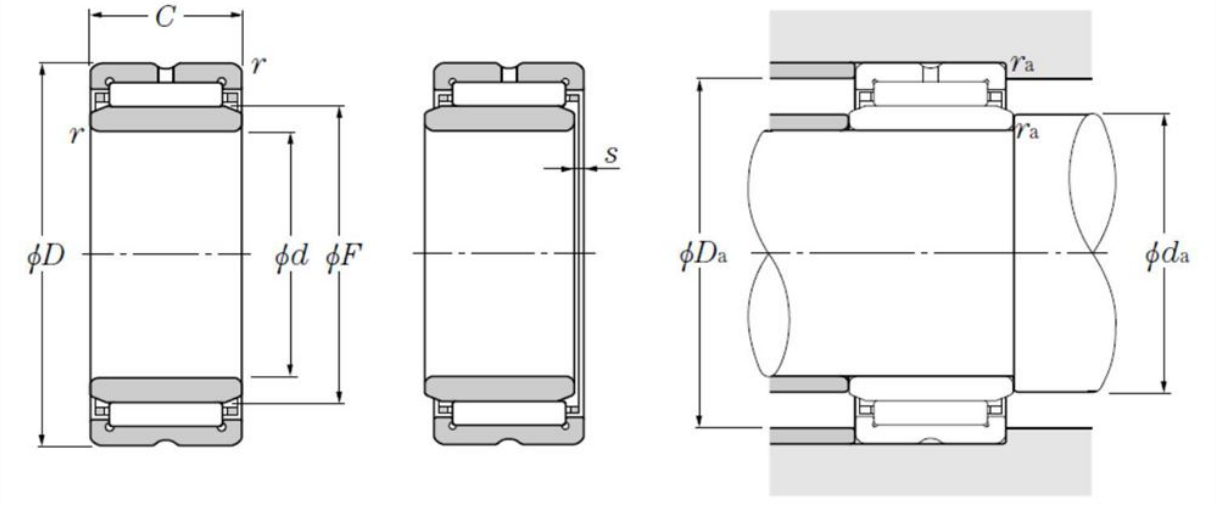

Technische Eigenschaften

d	25 mm
D	42 mm
C	23 mm
F	30 mm
rs min	0,3 mm
s max	0,8 mm
Dw	4 mm
Lw	17,8 mm
Schmierbohrungen an dem Außenring	Oui/Yes
k	2,5 mm
Schmierbohrungen an dem Innenring	Non/No
Radiallagerluftklasse	CN
Präzisionsklasse	P0
Masse	0,14 kg
Marke	NTN

Produktleistung

Cr	30,5 kN
C0r	43 kN
Nlim (Fett)	8.500 U/min
Nlim (Öl)	13.000 U/min
Min Betriebstemperatur, Tmin	-20 °C
Max Betriebstemperatur, Tmax	120 °C
Käfig charakteristische Frequenz, FTF	0,44 Hz
Wälzkörper charakteristische Frequenz, BPFO	8,38 Hz
Außenring charakteristische Frequenz, BPFO	7,5 Hz
Innenring charakteristische Frequenz, BPFI	9,5 Hz

Definitionsempfehlungen der Umgebungsteile

da min	27 mm
Da max	40 mm
ras max	0,3 mm