Technisches Datenblatt

NU414

Einreihige Zylinderrollenlager

Einreihiges Zylinderrollenlager, Zerlegbar, Stahlblechkäfig

Anzeigen

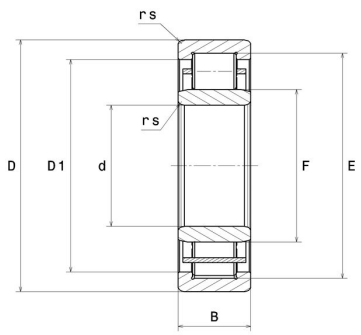

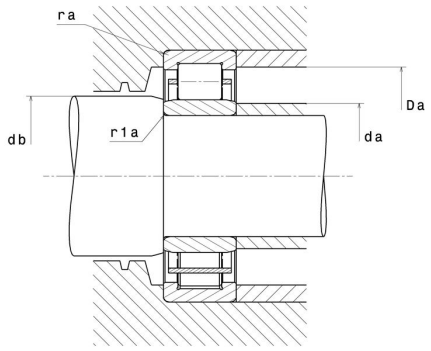

Technische Eigenschaften

d	70 mm
D	180 mm
B	42 mm
E	152 mm
F	100 mm
rs min	3 mm
r1s min	3 mm
Radiallagerluftklasse	CN
Masse (ohne HJ Ring)	5,23 kg
Marke	NTN

Produktleistung

Dynamische Tragzahl, C	228 kN
Statische Tragzahl, C0	236 kN
Ermüdungsgrenzbelastung, Cu	26,9 kN
Nlim (Öl)	4.000 U/min
Nlim (Fett)	3.400 U/min
Min Betriebstemperatur, Tmin	-40 °C
Max Betriebstemperatur, Tmax	120 °C
Käfig charakteristische Frequenz, FTF	0,4 Hz
Wälzkörper charakteristische Frequenz, BPFO	4,64 Hz
Außenring charakteristische Frequenz, BPFO	4,36 Hz
Innenring charakteristische Frequenz, BPFI	6,64 Hz

Definitionsempfehlungen der Umgebungsteile

da min	83 mm
da max	99 mm
db min	102 mm
Da max	167 mm
ra max	2,5 mm
r1a max	2,5 mm

Berechnungskoeffizienten

Dynamisch äquivalente Belastung

P = Fr

Statisch äquivalente Belastung

Po = Fr