Technische Daten

6219.ZZ

Einreihige Rillenkugellager

Einreihiges Rillenkugellager, Radialkontakt, Stahlblechkäfig, Deckscheiben beidseitig

ULTAGE

Anzeigen

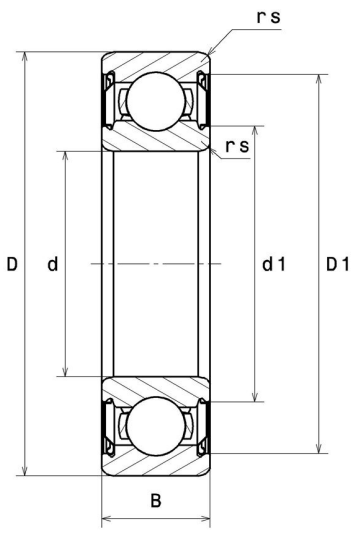

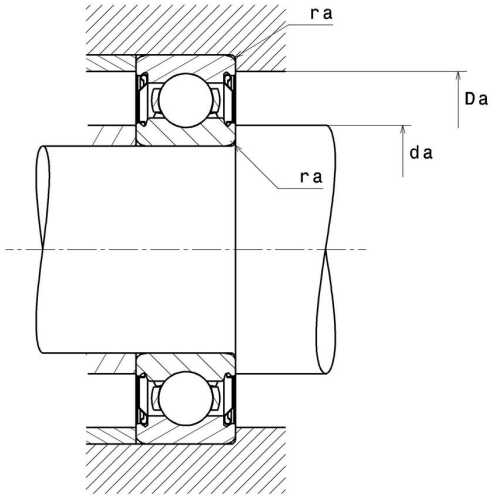

Technische Eigenschaften

d	95 mm
D	170 mm
B	32 mm
d1	111,3 mm
D1	153,3 mm
a min	0 mm
rs min	2,1 mm
rNs min	0 mm
Radiallagerluftklasse	CN
Masse	2,65 kg
Marke	SNR

Produktleistung

Dynamische Tragzahl, C	0 kN
Statische Tragzahl, C0	81,9 kN
Ermüdungsgrenzbelastung, Cu	3,25 kN
f0	14,5
Nref	5.000 Tr/min
Nlim	5.000 Tr/min
Min Betriebstemperatur, Tmin	-25 °C
Max Betriebstemperatur, Tmax	120 °C
Käfig charakteristische Frequenz, FTF	0,41 Hz
Wälzkörper charakteristische Frequenz, BPFO	5,38 Hz
Außenring charakteristische Frequenz, BPFO	4,1 Hz
Innenring charakteristische Frequenz, BPFI	5,9 Hz

Definitionsempfehlungen der Umgebungsteile

da min	106 mm
da max	111,3 mm
db min	0 mm
Ce min	0 mm
Da max	159 mm
ra max	2 mm
rNa max	0 mm
Db min	0 mm