Technisches Datenblatt

N215C3

Einreihige Zylinderrollenlager

Einreihiges Zylinderrollenlager, Zerlegbar, Stahlblechkäfig

Anzeigen

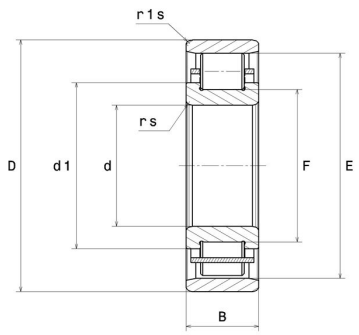

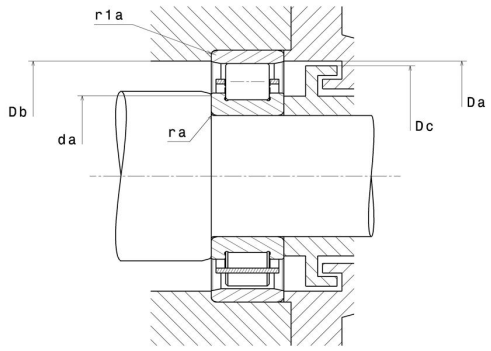

Technische Eigenschaften

d	75 mm
D	130 mm
B	25 mm
E	116,5 mm
F	88,5 mm
d1	94 mm
rs min	1,5 mm
r1s min	1,5 mm
Radiallagerluftklasse	C3
Masse (ohne HJ Ring)	1,21 kg
Marke	NTN

Produktleistung

Dynamische Tragzahl, C	96,5 kN
Statische Tragzahl, C0	111 kN
Ermüdungsgrenzbelastung, Cu	13,4 kN
Nlim (Öl)	6.000 U/min
Nlim (Fett)	5.100 U/min
Min Betriebstemperatur, Tmin	-40 °C
Max Betriebstemperatur, Tmax	120 °C
Käfig charakteristische Frequenz, FTF	0,43 Hz
Wälzkörper charakteristische Frequenz, BPFO	7,18 Hz
Außenring charakteristische Frequenz, BPFO	6,91 Hz
Innenring charakteristische Frequenz, BPFI	9,09 Hz

Definitionsempfehlungen der Umgebungsteile

da min	83 mm
Da max	122 mm
Db min	118 mm
Dc max	115 mm
ra max	1,5 mm
r1a max	1,5 mm

Berechnungskoeffizienten

Dynamisch äquivalente Belastung

$P = Fr$

Statisch äquivalente Belastung

$Po = Fr$