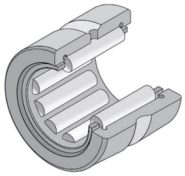

# Technische Daten

## RNA4913R

Nadellager, gedrehte Ringe, ohne Innenring

Nadellager, gedrehte Ringe, ohne Innenring, zwei Borde, Nachschmierbohrung

## Anzeigen

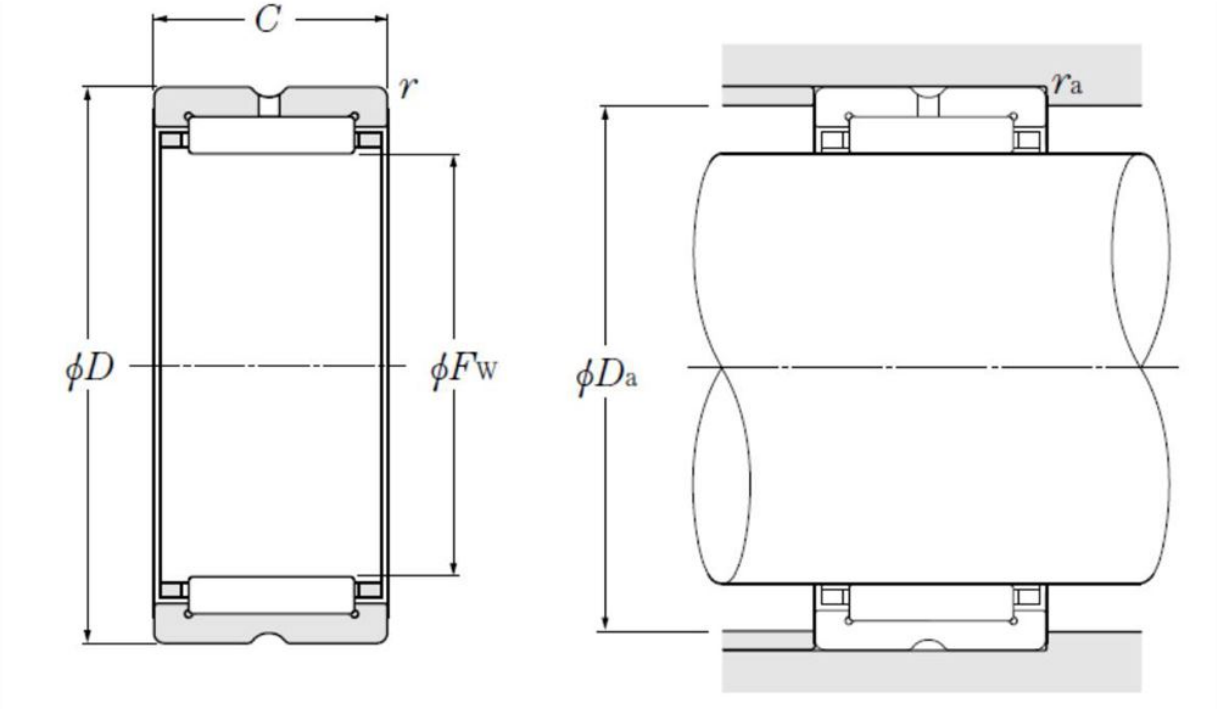


## Technische Eigenschaften

| | |
|---|---|
| **Fw** | 72 mm |
| **D** | 90 mm |
| **C** | 25 mm |
| **rs min** | 1 mm |
| **Dw** | 5,5 mm |
| **Lw** | 18,8 mm |
| **Schmierbohrungen an dem Außenring** | Oui/Yes |
| **k** | 3,5 mm |
| **Radiallagerluftklasse** | CN |
| **Präzisionsklasse** | P0 |
| **Masse** | 0,31 kg |
| **Marke** | NTN |

## Produktleistung

| | |
|---|---|
| **Cr** | 62,5 kN |
| **C0r** | 112 kN |
| **Nlim (Fett)** | 3.700 Tr/min |
| **Nlim (Öl)** | 5.500 Tr/min |
| **Min Betriebstemperatur, Tmin** | -20 °C |
| **Max Betriebstemperatur, Tmax** | 120 °C |
| **Käfig charakteristische Frequenz, FTF** | 0,46 Hz |
| **Wälzkörper charakteristische Frequenz, BPFO** | 14,02 Hz |
| **Außenring charakteristische Frequenz, BPFO** | 13,47 Hz |
| **Innenring charakteristische Frequenz, BPFI** | 15,53 Hz |

## Definitionsempfehlungen der Umgebungsteile

| | |
|---|---|
| **Da max** | 85 mm |
| **ras max** | 1 mm |