Technische Daten

4T-32308C

Einreihige Kegelrollenlager

Kegelrollenlager,
Blechkäfig

Anzeigen

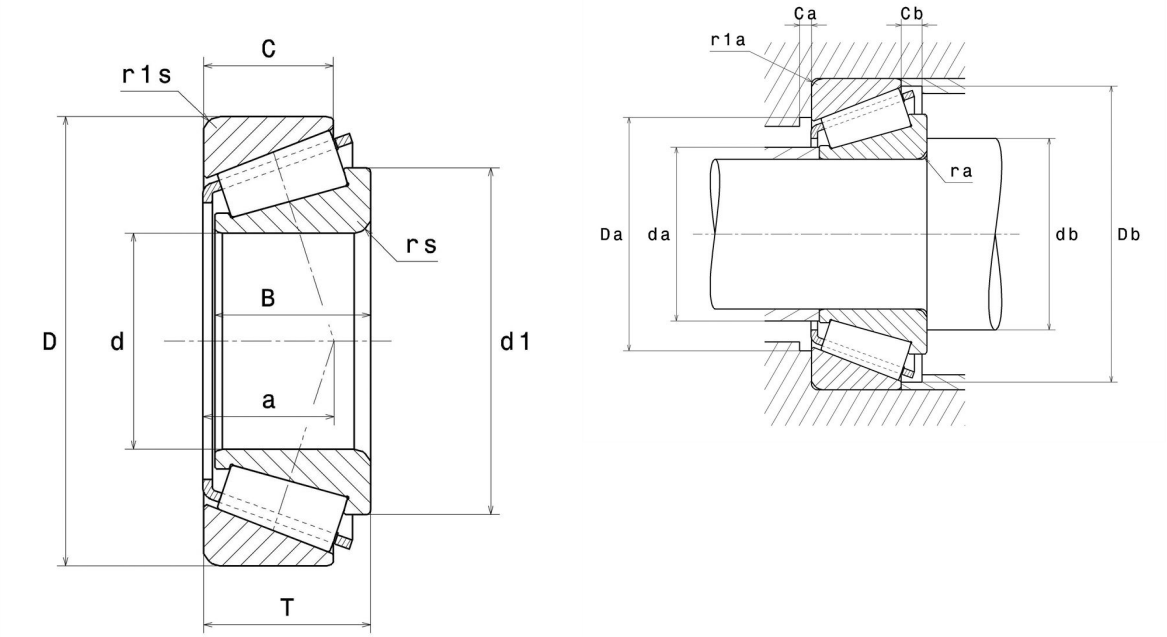

Technische Eigenschaften

d	40 mm
D	90 mm
B	33 mm
C	27 mm
T	35,25 mm
d1	66,5 mm
a	27,5 mm
rs min	2 mm
r1s min	1,5 mm
e	0,55
Y2	1,1
Y0	0,6
Masse	1,1 kg
Referenz gemäß ISO355	T5FD040
Marke	NTN

Produktleistung

Dynamische Tragzahl, C	110 kN
Lebensdauerkoeffizient, A2	1,4
Statische Tragzahl, C0	140 kN
Ermüdungsgrenzbelastung, Cu	17,1 kN
Nlim (Öl)	5.600 Tr/min
Nlim (Fett)	4.200 Tr/min
Min Betriebstemperatur, Tmin	-40 °C
Max Betriebstemperatur, Tmax	120 °C
Käfig charakteristische Frequenz, FTF	0,42 Hz
Wälzkörper charakteristische Frequenz, BPFO	5,86 Hz
Außenring charakteristische Frequenz, BPFO	6,75 Hz
Innenring charakteristische Frequenz, BPFI	9,25 Hz

Definitionsempfehlungen der Umgebungsteile

da max	48 mm
db min	50 mm
Da min	72 mm
Da max	81,5 mm
Db min	84 mm
Ca min	3 mm
Cb min	8 mm
ra max	2 mm
r1a max	1,5 mm

Berechnungskoeffizienten

Dynamisch äquivalente Belastung

P = X.Fr + Y.Fa

Fa / Fr ≤ e		Fa / Fr > e	
X	Y	X	Y
1	0	0.4	Y2

Statisch äquivalente Belastung

Po = Xo.Fr + Yo.Fa

X_0	Y_0
0.5	Y0

Wenn Po <Fr, dann Po = Fr

Werte für e, Y2 und Y0 sind in obiger Tabelle.