Technische Daten

NJ2210EG1C4

Einreihige Zylinderrollenlager

Einreihiges Zylinderrollenlager, Messingkäfig, Sonderanforderung

Anzeigen

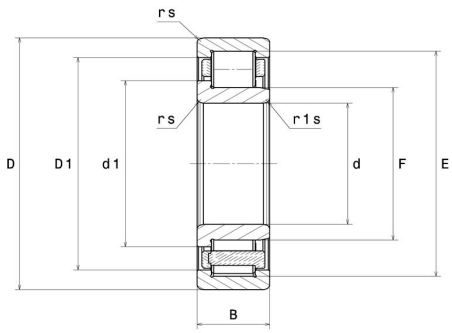

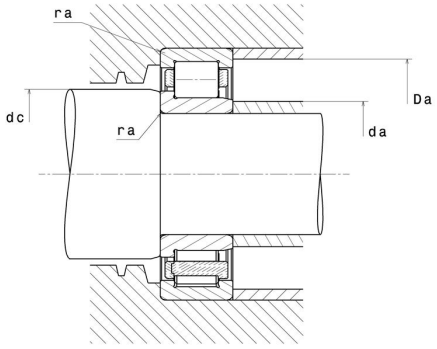

Technische Eigenschaften

d	50 mm
D	90 mm
B	23 mm
E	81,5 mm
F	59,5 mm
d1	63,9 mm
rs min	1,1 mm
r1s min	1,1 mm
Radiallagerluftklasse	C4
Masse (ohne HJ Ring)	0,63 kg
Marke	NTN

Produktleistung

Dynamische Tragzahl, C	79,5 kN
Statische Tragzahl, C0	91,5 kN
Ermüdungsgrenzbelastung, Cu	11,2 kN
Nlim (Öl)	7.300 Tr/min
Nlim (Fett)	6.200 Tr/min
Min Betriebstemperatur, Tmin	-40 °C
Max Betriebstemperatur, Tmax	120 °C
Käfig charakteristische Frequenz, FTF	0,42 Hz
Wälzkörper charakteristische Frequenz, BPFO	6,25 Hz
Außenring charakteristische Frequenz, BPFO	6,75 Hz
Innenring charakteristische Frequenz, BPFI	9,25 Hz

Definitionsempfehlungen der Umgebungsteile

da min	56,5 mm
da max	58 mm
dc min	67 mm
Da max	83,5 mm
ra max	1 mm

Berechnungskoeffizienten

Dynamisch äquivalente Belastung

P = Fr

Statisch äquivalente Belastung

Po = Fr