Technische Daten

22224.EAKW33C4

Zweireihige Pendelrollenlager

Zweireihiges Pendelrollenlager, Stahlblechkäfig, Nut und Schmierbohrungen im Außenring, kegelige Bohrung 1:12

ULTAGE

Anzeigen

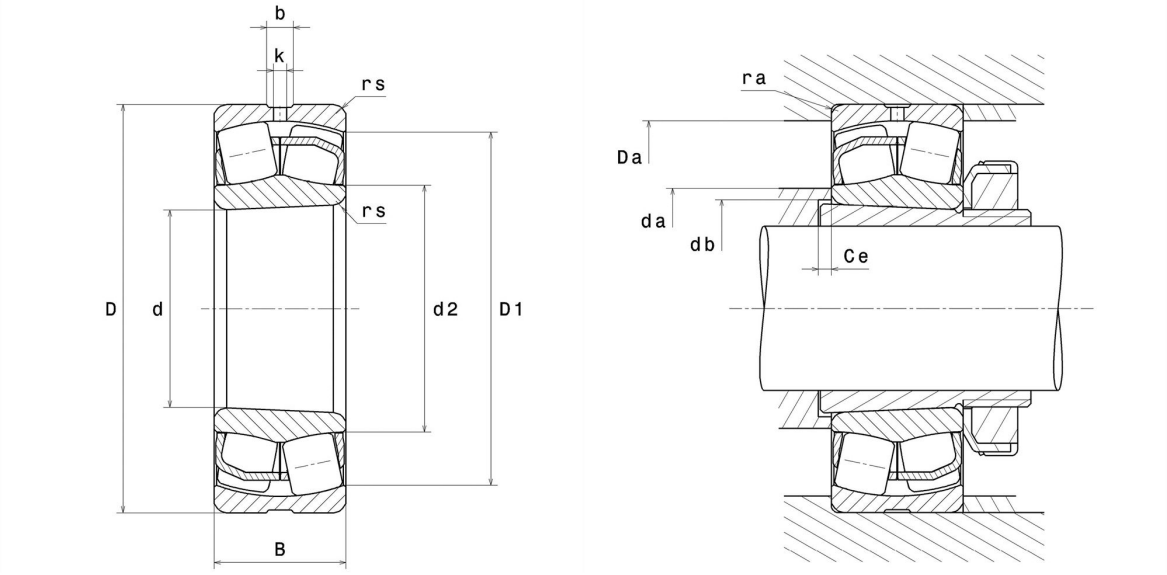

Technische Eigenschaften

d	120 mm
D	215 mm
B	58 mm
d2	141,9 mm
D1	192,3 mm
rs min	2,1 mm
Anzahl der Schmierbohrungen	3
b	12,2 mm
k	6 mm
Referenz der Hülse	H3124
e	0,25
Y1	2,74
Y2	4,08
Y0	2,68
Radiallagerluftklasse	C4
Masse	8,58 kg
Marke	SNR

Produktleistung

Dynamische Tragzahl, C	688 kN
Statische Tragzahl, C0	753 kN
Ermüdungsgrenzbelastung, Cu	71,3 kN
Nref	3.000 Tr/min
Nlim	3.800 Tr/min
Min Betriebstemperatur, Tmin	-40 °C
Max Betriebstemperatur, Tmax	200 °C
Käfig charakteristische Frequenz, FTF	0,42 Hz
Wälzkörper charakteristische Frequenz, BPFO	6,27 Hz
Außenring charakteristische Frequenz, BPFO	7,62 Hz
Innenring charakteristische Frequenz, BPFI	10,38 Hz

Definitionsempfehlungen der Umgebungsteile

da min	132 mm
da max	2 mm
db min	128 mm
Ce min	11 mm
Da max	203 mm
ra max	2 mm

Berechnungskoeffizienten

Dynamisch äquivalente Belastung

P = X.Fr + Y.Fa

Fa / Fr ≤ e		Fa / Fr > e	
X	Y	X	Y
1	Y1	0.67	Y2

Statisch äquivalente Belastung

Po = Xo.Fr + Yo.Fa

X_0	Y_0
1	Y0

Werte für e, Y1, Y2 und Y0 sind in obiger Tabelle.