Technisches Datenblatt

NU1012G1C3

Einreihige Zylinderrollenlager

Einreihiges Zylinderrollenlager, Zerlegbar, Messingkäfig

Anzeigen

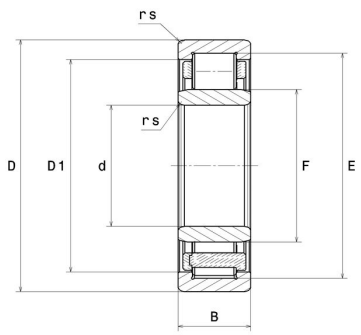

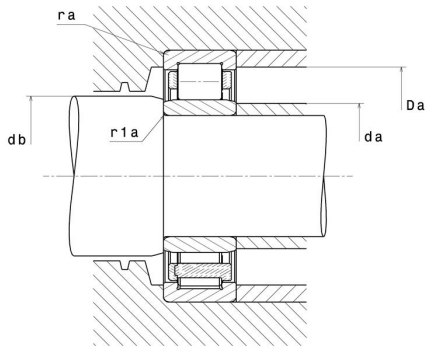

Technische Eigenschaften

d	60 mm
D	95 mm
B	18 mm
E	85,5 mm
F	69,5 mm
rs min	1,1 mm
r1s min	1 mm
Radiallagerluftklasse	C3
Masse (ohne HJ Ring)	0,45 kg
Marke	NTN

Produktleistung

Dynamische Tragzahl, C	40 kN
Statische Tragzahl, C0	48,5 kN
Ermüdungsgrenzbelastung, Cu	5,9 kN
Nlim (Öl)	8.800 U/min
Nlim (Fett)	7.500 U/min
Min Betriebstemperatur, Tmin	-40 °C
Max Betriebstemperatur, Tmax	120 °C
Käfig charakteristische Frequenz, FTF	0,45 Hz
Wälzkörper charakteristische Frequenz, BPFO	9,58 Hz
Außenring charakteristische Frequenz, BPFO	9,86 Hz
Innenring charakteristische Frequenz, BPFI	12,14 Hz

Definitionsempfehlungen der Umgebungsteile

da min	65 mm
da max	68 mm
db min	71 mm
Da max	88,5 mm
ra max	1 mm
r1a max	1 mm

Berechnungskoeffizienten

Dynamisch äquivalente Belastung

P = Fr

Statisch äquivalente Belastung

Po = Fr