Technische Daten

33212U

Einreihige Kegelrollenlager

Kegelrollenlager,
Blechkäfig

Anzeigen

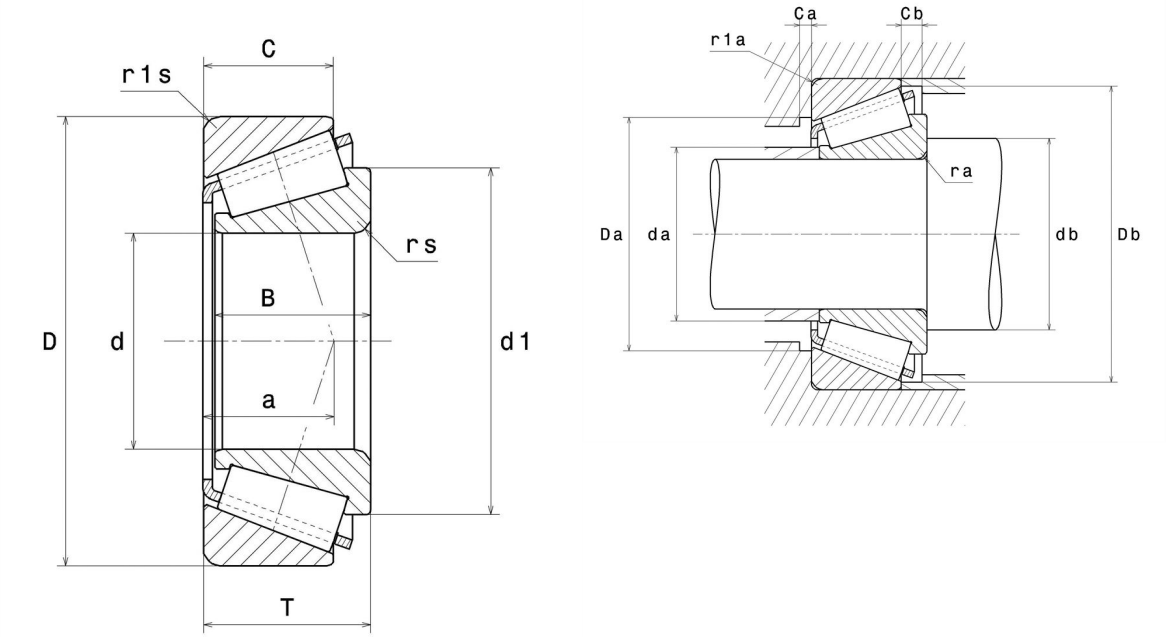

Technische Eigenschaften

d	60 mm
D	110 mm
B	38 mm
C	29 mm
T	38 mm
d1	85,5 mm
a	27,5 mm
rs min	2 mm
r1s min	1,5 mm
e	0,4
Y2	1,48
Y0	0,82
Masse	1,55 kg
Referenz gemäß ISO355	T3EE060
Marke	NTN

Produktleistung

Dynamische Tragzahl, C	161 kN
Lebensdauerkoeffizient, A2	1
Statische Tragzahl, C0	223 kN
Ermüdungsgrenzbelastung, Cu	27,2 kN
Nlim (Öl)	4.500 Tr/min
Nlim (Fett)	3.400 Tr/min
Min Betriebstemperatur, Tmin	-40 °C
Max Betriebstemperatur, Tmax	120 °C
Käfig charakteristische Frequenz, FTF	0,43 Hz
Wälzkörper charakteristische Frequenz, BPFO	6,69 Hz
Außenring charakteristische Frequenz, BPFO	8,16 Hz
Innenring charakteristische Frequenz, BPFI	10,84 Hz

Definitionsempfehlungen der Umgebungsteile

da max	69 mm
db min	70 mm
Da min	93 mm
Da max	101,5 mm
Db min	105 mm
Ca min	6 mm
Cb min	9 mm
ra max	2 mm
r1a max	1,5 mm

Berechnungskoeffizienten

Dynamisch äquivalente Belastung

P = X.Fr + Y.Fa

Fa / Fr ≤ e		Fa / Fr > e	
X	Y	X	Y
1	0	0.4	Y2

Statisch äquivalente Belastung

Po = Xo.Fr + Yo.Fa

X_0	Y_0
0.5	Y0

Wenn Po <Fr, dann Po = Fr

Werte für e, Y2 und Y0 sind in obiger Tabelle.