Technisches Datenblatt

NU208

Einreihige Zylinderrollenlager

Einreihiges Zylinderrollenlager, Zerlegbar, Stahlblechkäfig

Anzeigen

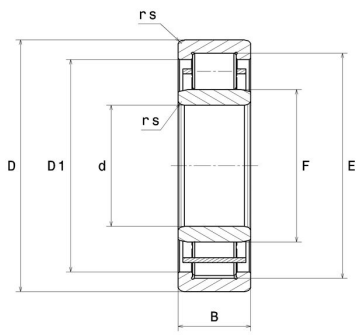

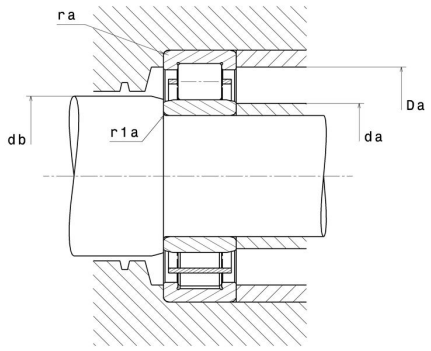

Technische Eigenschaften

d	40 mm
D	80 mm
B	18 mm
E	70 mm
F	50 mm
rs min	1,1 mm
r1s min	1,1 mm
Radiallagerluftklasse	CN
Masse (ohne HJ Ring)	0,4 kg
Marke	NTN

Produktleistung

Dynamische Tragzahl, C	43,5 kN
Statische Tragzahl, C0	43 kN
Ermüdungsgrenzbelastung, Cu	5,2 kN
Nlim (Öl)	11.000 Tr/min
Nlim (Fett)	9.400 Tr/min
Min Betriebstemperatur, Tmin	-40 °C
Max Betriebstemperatur, Tmax	120 °C
Käfig charakteristische Frequenz, FTF	0,42 Hz
Wälzkörper charakteristische Frequenz, BPFO	5,83 Hz
Außenring charakteristische Frequenz, BPFO	5,42 Hz
Innenring charakteristische Frequenz, BPFI	7,58 Hz

Definitionsempfehlungen der Umgebungsteile

da min	46,5 mm
da max	49 mm
db min	52 mm
Da max	73,5 mm
ra max	1 mm
r1a max	1 mm

Berechnungskoeffizienten

Dynamisch äquivalente Belastung

P = Fr

Statisch äquivalente Belastung

Po = Fr