Technische Daten

4T-33209

Einreihige Kegelrollenlager

Kegelrollenlager,
Blechkäfig

Anzeigen

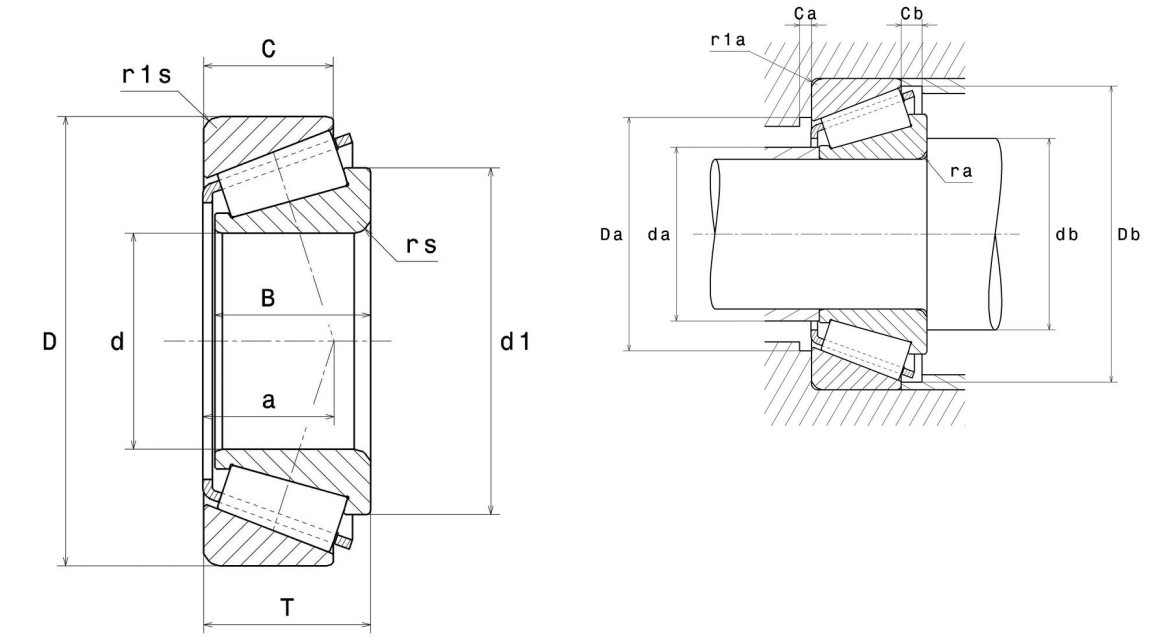

Technische Eigenschaften

d	45 mm
D	85 mm
B	32 mm
C	25 mm
T	32 mm
d1	65,5 mm
a	22 mm
rs min	1,5 mm
r1s min	1,5 mm
e	0,39
Y2	1,56
Y0	0,86
Masse	0,78 kg
Referenz gemäß ISO355	T3DE045
Marke	NTN

Produktleistung

Dynamische Tragzahl, C	107 kN
Lebensdauerkoeffizient, A2	1,4
Statische Tragzahl, C0	141 kN
Ermüdungsgrenzbelastung, Cu	17,2 kN
Nlim (Öl)	5.900 Tr/min
Nlim (Fett)	4.400 Tr/min
Min Betriebstemperatur, Tmin	-40 °C
Max Betriebstemperatur, Tmax	120 °C
Käfig charakteristische Frequenz, FTF	0,42 Hz
Wälzkörper charakteristische Frequenz, BPFO	6,34 Hz
Außenring charakteristische Frequenz, BPFO	7,66 Hz
Innenring charakteristische Frequenz, BPFI	10,34 Hz

Definitionsempfehlungen der Umgebungsteile

da max	52 mm
db min	53,5 mm
Da min	72 mm
Da max	76,5 mm
Db min	81 mm
Ca min	5 mm
Cb min	7 mm
ra max	1,5 mm
r1a max	1,5 mm

Berechnungskoeffizienten

Dynamisch äquivalente Belastung

P = X.Fr + Y.Fa

Fa / Fr ≤ e		Fa / Fr > e	
X	Y	X	Y
1	0	0.4	Y2

Statisch äquivalente Belastung

Po = Xo.Fr + Yo.Fa

X_0	Y_0
0.5	Y0

Wenn Po <Fr, dann Po = Fr

Werte für e, Y2 und Y0 sind in obiger Tabelle.