Technische Daten

4T-30311D

Einreihige Kegelrollenlager

Kegelrollenlager,
Blechkäfig

Anzeigen

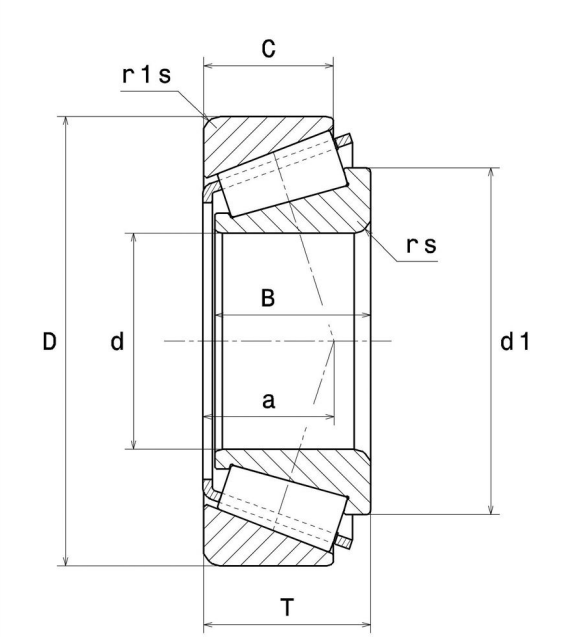

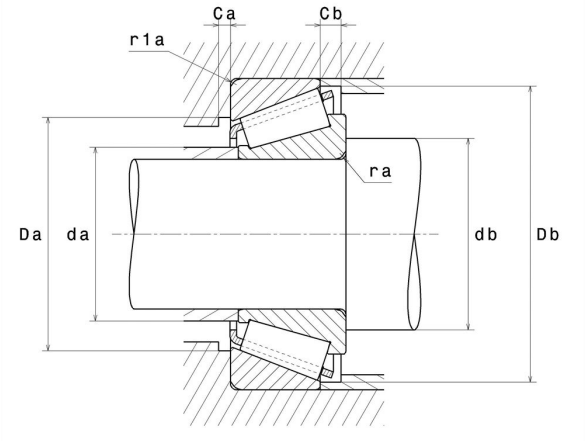

Technische Eigenschaften

d	55 mm
D	120 mm
B	29 mm
C	21 mm
T	31,5 mm
d1	88,5 mm
a	38 mm
rs min	2,5 mm
r1s min	2 mm
e	0,83
Y2	0,73
Y0	0,4
Masse	1,59 kg
Referenz gemäß ISO355	T7FB055
Marke	NTN

Produktleistung

Dynamische Tragzahl, C	132 kN
Lebensdauerkoeffizient, A2	1,4
Statische Tragzahl, C0	154 kN
Ermüdungsgrenzbelastung, Cu	18,8 kN
Nlim (Öl)	3.800 Tr/min
Nlim (Fett)	2.900 Tr/min
Min Betriebstemperatur, Tmin	-40 °C
Max Betriebstemperatur, Tmax	120 °C
Käfig charakteristische Frequenz, FTF	0,42 Hz
Wälzkörper charakteristische Frequenz, BPFO	5,52 Hz
Außenring charakteristische Frequenz, BPFO	6,76 Hz
Innenring charakteristische Frequenz, BPFI	9,24 Hz

Definitionsempfehlungen der Umgebungsteile

da max	68 mm
db min	67 mm
Da min	94 mm
Da max	110 mm
Db min	113 mm
Ca min	4 mm
Cb min	10,5 mm
ra max	2 mm
r1a max	2 mm

Berechnungskoeffizienten

Dynamisch äquivalente Belastung

P = X.Fr + Y.Fa

Fa / Fr ≤ e		Fa / Fr > e	
X	Y	X	Y
1	0	0.4	Y2

Statisch äquivalente Belastung

Po = Xo.Fr + Yo.Fa

X_0	Y_0
0.5	Y0

Wenn Po <Fr, dann Po = Fr

Werte für e, Y2 und Y0 sind in obiger Tabelle.