Technisches Datenblatt

NU213G1C3

Einreihige Zylinderrollenlager

Einreihiges Zylinderrollenlager, Zerlegbar, Messingkäfig

Anzeigen

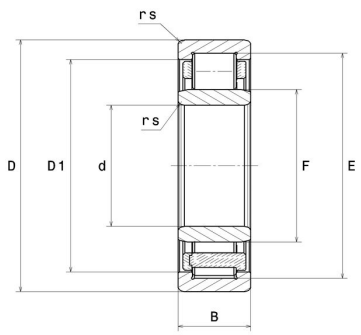

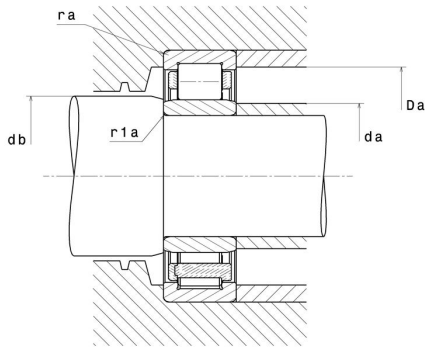

Technische Eigenschaften

d	65 mm
D	120 mm
B	23 mm
E	105,6 mm
F	79,6 mm
rs min	1,5 mm
r1s min	1,5 mm
Radiallagerluftklasse	C3
Masse (ohne HJ Ring)	1,11 kg
Marke	NTN

Produktleistung

Dynamische Tragzahl, C	84 kN
Statische Tragzahl, C0	94,5 kN
Ermüdungsgrenzbelastung, Cu	11,5 kN
Nlim (Öl)	7.000 U/min
Nlim (Fett)	5.900 U/min
Min Betriebstemperatur, Tmin	-40 °C
Max Betriebstemperatur, Tmax	120 °C

Definitionsempfehlungen der Umgebungsteile

da min	73 mm
da max	77 mm
db min	81 mm
Da max	112 mm
ra max	1,5 mm
r1a max	1,5 mm

Berechnungskoeffizienten

Dynamisch äquivalente Belastung

P = Fr

Statisch äquivalente Belastung

Po = Fr