Technische Daten

6305.FT150

Einreihige Rillenkugellager

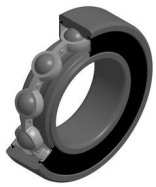

Einreihiges Rillenkugellager TOPLINE, Radialkontakt, Stahlblechkäfig, Viton Dichtungen beidseitig, für Anwendungen bis + 150°C

Anzeigen

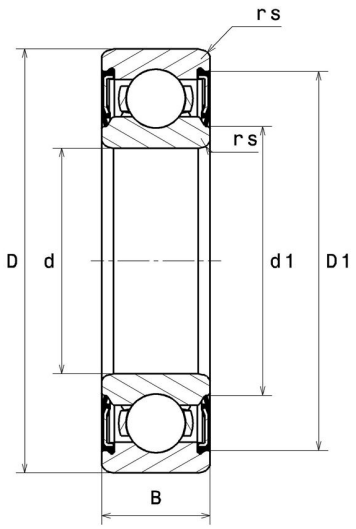

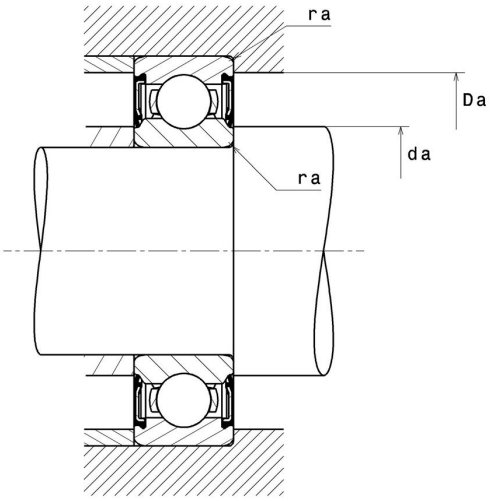

Technische Eigenschaften

d	25 mm
D	62 mm
B	17 mm
d1	33,6 mm
D1	52,6 mm
rs min	1,1 mm
Radiallagerluftklasse	C3
Masse	0,22 kg
Marke	SNR

Produktleistung

Dynamische Tragzahl, C	23,5 kN
Statische Tragzahl, C0	12,1 kN
Ermüdungsgrenzbelastung, Cu	0,75 kN
f0	12,2
Nlim	8.500 Tr/min
Min Betriebstemperatur, Tmin	-20 °C
Max Betriebstemperatur, Tmax	150 °C
Käfig charakteristische Frequenz, FTF	0,36 Hz
Wälzkörper charakteristische Frequenz, BPFO	3,38 Hz
Außenring charakteristische Frequenz, BPFO	2,54 Hz
Innenring charakteristische Frequenz, BPFI	4,46 Hz

Definitionsempfehlungen der Umgebungsteile

da min	31,5 mm
da max	33,6 mm
Ce min	0 mm
Da max	55,5 mm
ra max	1 mm

Berechnungskoeffizienten

Dynamisch äquivalente Belastung

P = X.Fr + Y.Fa

$\frac{f_0 F_a}{C_0}$	e	Fa / Fr ≤ e		Fa / Fr > e	
		X	Y	X	Y
0.172	0.19	1	0	0.56	2.3
0.345	0.22				1.99
0.689	0.26				1.71
1.03	0.28				1.55
1.38	0.3				1.45
2.07	0.34				1.31
3.45	0.38				1.15
5.17	0.42				1.04
6.89	0.44				1

Statisch äquivalente Belastung

Po = Xo.Fr + Yo.Fa

X_0	Y_0
0.6	0.5

Für Einzellager und DT-Anordnung :

Wenn Po <Fr, dann Po = Fr