# Technisches Datenblatt

## 4T-30312

Einreihige Kegelrollenlager

Kegelrollenlager, Blechkäfig

## Anzeigen

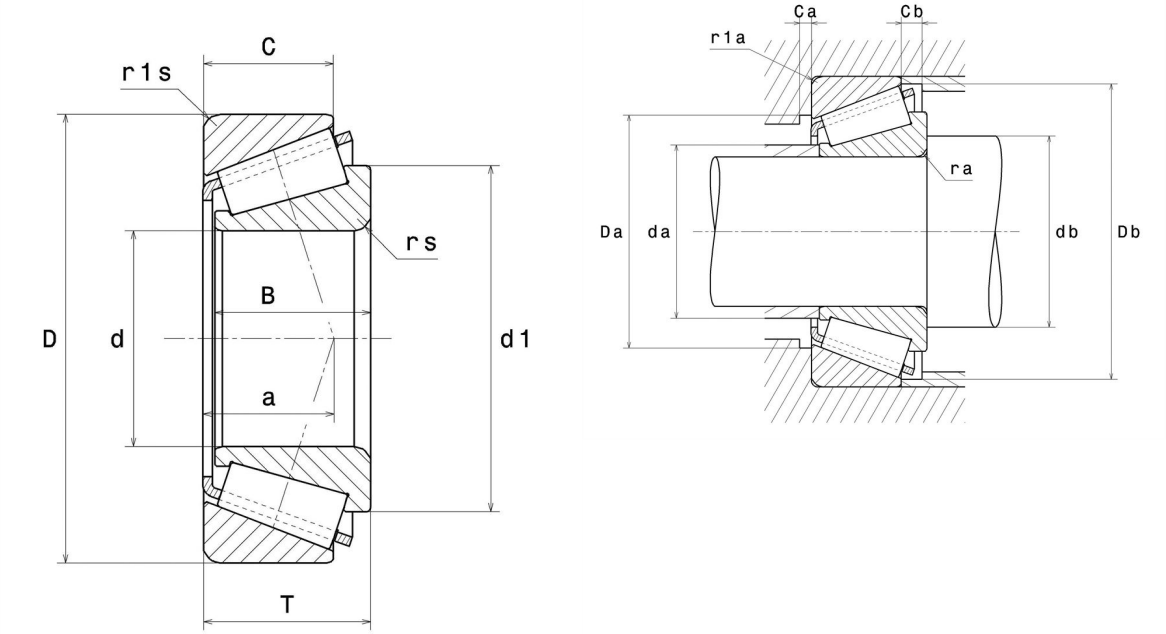


## Technische Eigenschaften

| | |
|---|---|
| **d** | 60 mm |
| **D** | 130 mm |
| **B** | 31 mm |
| **C** | 26 mm |
| **T** | 33,5 mm |
| **d1** | 93 mm |
| **a** | 26,5 mm |
| **rs min** | 3 mm |
| **r1s min** | 2,5 mm |
| **e** | 0,35 |
| **Y2** | 1,74 |
| **Y0** | 0,96 |
| **Masse** | 2,06 kg |
| **Referenz gemäß ISO355** | T2FB060 |
| **Marke** | NTN |

## Produktleistung

| | |
|---|---|
| **Dynamische Tragzahl, C** | 180 kN |
| **Lebensdauerkoeffizient, A2** | 1,4 |
| **Statische Tragzahl, C0** | 210 kN |
| **Ermüdungsgrenzbelastung, Cu** | 25,6 kN |
| **Nlim (Öl)** | 4.000 U/min |
| **Nlim (Fett)** | 3.000 U/min |
| **Min Betriebstemperatur, Tmin** | -40 °C |
| **Max Betriebstemperatur, Tmax** | 120 °C |
| **Käfig charakteristische Frequenz, FTF** | 0,41 Hz |
| **Wälzkörper charakteristische Frequenz, BPFO** | 5,27 Hz |
| **Außenring charakteristische Frequenz, BPFO** | 6,57 Hz |
| **Innenring charakteristische Frequenz, BPFI** | 9,43 Hz |

## Definitionsempfehlungen der Umgebungsteile

| | |
|---|---|
| **da max** | 77 mm |
| **db min** | 74 mm |
| **Da min** | 112 mm |
| **Da max** | 118 mm |
| **Db min** | 120 mm |
| **Ca min** | 4 mm |
| **Cb min** | 7,5 mm |
| **ra max** | 2,5 mm |
| **r1a max** | 2 mm |

## Berechnungskoeffizienten

### Dynamisch äquivalente Belastung

P = X.Fr + Y.Fa

| Fa / Fr ≤ e | | Fa / Fr > e | |
|---|---|---|---|
| X | Y | X | Y |
| 1 | 0 | 0.4 | Y2 |

### Statisch äquivalente Belastung

Po = Xo.Fr + Yo.Fa

| $X_0$ | $Y_0$ |
|---|---|
| 0.5 | Y0 |

Wenn Po <Fr, dann Po = Fr

Werte für e, Y2 und Y0 sind in obiger Tabelle.