Technisches Datenblatt

NJ2212

Einreihige Zylinderrollenlager

Einreihiges Zylinderrollenlager, Stahlblechkäfig, Sonderanforderung

Anzeigen

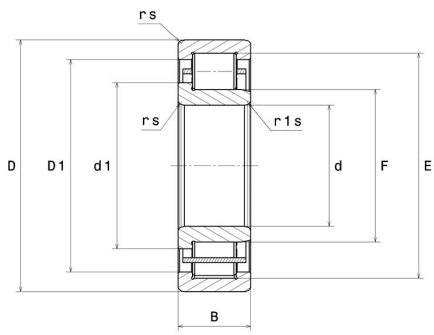

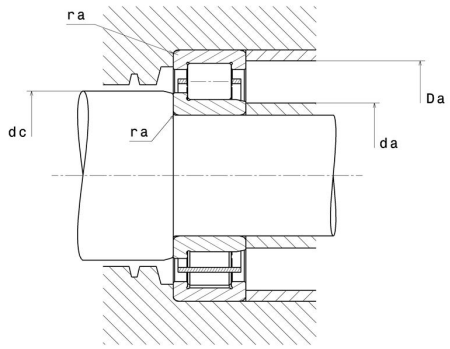

Technische Eigenschaften

d	60 mm
D	110 mm
B	28 mm
E	97,5 mm
F	73,5 mm
d1	78,4 mm
rs min	1,5 mm
r1s min	1,5 mm
Radiallagerluftklasse	CN
Masse (ohne HJ Ring)	1,12 kg
Marke	NTN

Produktleistung

Dynamische Tragzahl, C	96 kN
Statische Tragzahl, C0	116 kN
Ermüdungsgrenzbelastung, Cu	14,1 kN
Nlim (Öl)	6.800 U/min
Nlim (Fett)	5.800 U/min
Min Betriebstemperatur, Tmin	-40 °C
Max Betriebstemperatur, Tmax	120 °C
Käfig charakteristische Frequenz, FTF	0,43 Hz
Wälzkörper charakteristische Frequenz, BPFO	6,98 Hz
Außenring charakteristische Frequenz, BPFO	6,45 Hz
Innenring charakteristische Frequenz, BPFI	8,55 Hz

Definitionsempfehlungen der Umgebungsteile

da min	68 mm
da max	71 mm
dc min	80 mm
Da max	102 mm
ra max	1,5 mm

Berechnungskoeffizienten

Dynamisch äquivalente Belastung

P = Fr

Statisch äquivalente Belastung

Po = Fr