Technische Daten

6017.ZZ

Einreihige Rillenkugellager

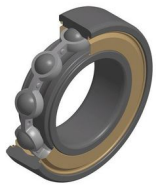

Einreihiges Rillenkugellager, Radialkontakt, Stahlblechkäfig, Deckscheiben beidseitig

Anzeigen

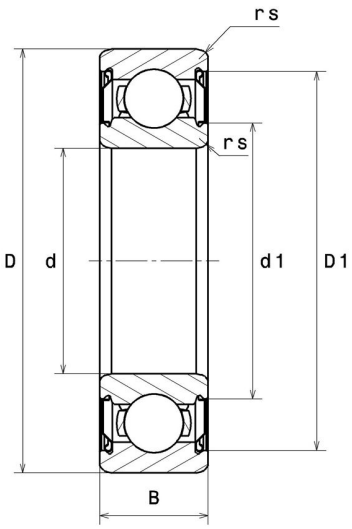

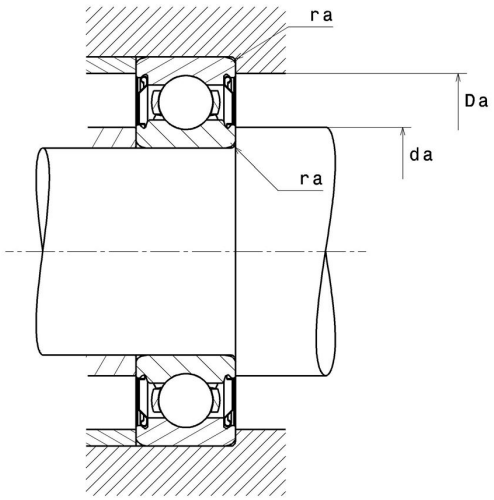

Technische Eigenschaften

d	85 mm
D	130 mm
B	22 mm
d1	95,4 mm
D1	119,8 mm
rs min	1,1 mm
Radiallagerluftklasse	CN
Masse	0,9 kg
Marke	SNR

Produktleistung

Dynamische Tragzahl, C	48,9 kN
Statische Tragzahl, C0	43,1 kN
Ermüdungsgrenzbelastung, Cu	1,89 kN
f0	15,8
Nref	5.800 Tr/min
Nlim	6.700 Tr/min
Min Betriebstemperatur, Tmin	-25 °C
Max Betriebstemperatur, Tmax	120 °C
Käfig charakteristische Frequenz, FTF	0,44 Hz
Wälzkörper charakteristische Frequenz, BPFO	7,84 Hz
Außenring charakteristische Frequenz, BPFO	6,56 Hz
Innenring charakteristische Frequenz, BPFI	8,44 Hz

Definitionsempfehlungen der Umgebungsteile

da min	91,5 mm
da max	95,4 mm
Ce min	0 mm
Da max	123,5 mm
ra max	1 mm

Berechnungskoeffizienten

Dynamisch äquivalente Belastung

P = X.Fr + Y.Fa

$\frac{f_0 F_a}{C_0}$	e	Fa / Fr ≤ e		Fa / Fr > e	
		X	Y	X	Y
0.172	0.19	1	0	0.56	2.3
0.345	0.22				1.99
0.689	0.26				1.71
1.03	0.28				1.55
1.38	0.3				1.45
2.07	0.34				1.31
3.45	0.38				1.15
5.17	0.42				1.04
6.89	0.44				1

Statisch äquivalente Belastung

Po = Xo.Fr + Yo.Fa

X_0	Y_0
0.6	0.5

Für Einzellager und DT-Anordnung :

Wenn Po <Fr, dann Po = Fr