Technische Daten

4T-29685/29620

Einreihige Kegelrollenlager

Kegelrollenlager,
Blechkäfig

Anzeigen

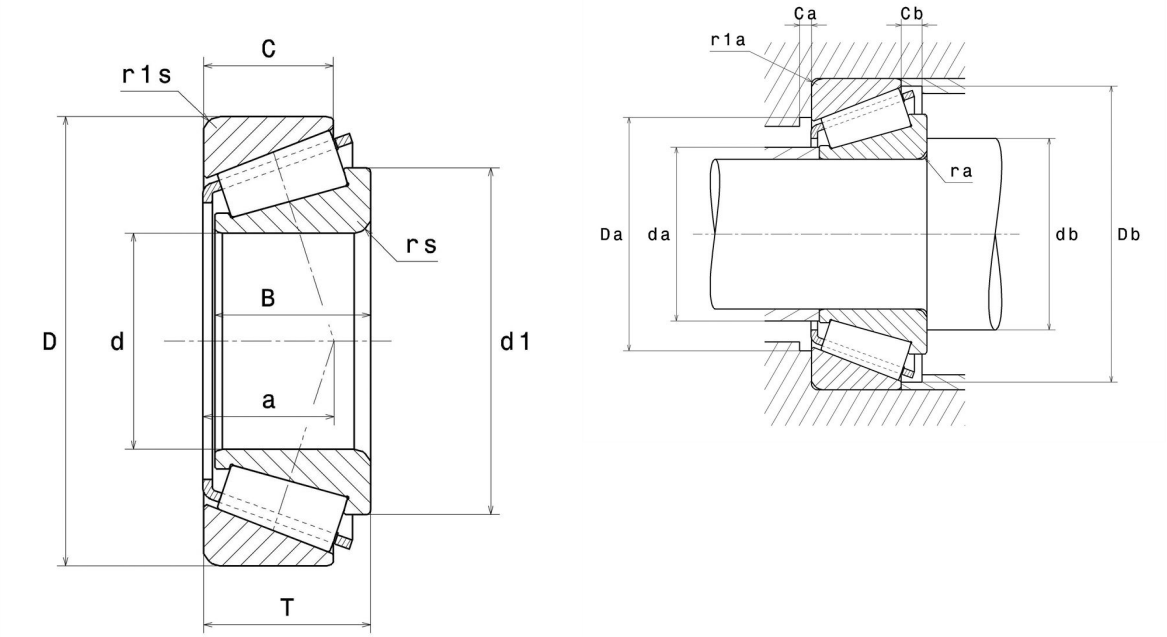

Technische Eigenschaften

d	73,02 mm
D	112,71 mm
B	25,4 mm
C	19,05 mm
T	25,4 mm
d1	94,5 mm
a	26,3 mm
e	0,49
Y2	1,23
Y0	0,68
Masse	0,87 kg
Marke	NTN

Produktleistung

Dynamische Tragzahl, C	95,5 kN
Lebensdauerkoeffizient, A2	1,4
Statische Tragzahl, C0	151 kN
Ermüdungsgrenzbelastung, Cu	18,4 kN
Nlim (Öl)	4.100 Tr/min
Nlim (Fett)	3.100 Tr/min
Min Betriebstemperatur, Tmin	-40 °C
Max Betriebstemperatur, Tmax	120 °C
Käfig charakteristische Frequenz, FTF	0,46 Hz
Wälzkörper charakteristische Frequenz, BPFO	10,6 Hz
Außenring charakteristische Frequenz, BPFO	12,3 Hz
Innenring charakteristische Frequenz, BPFI	14,7 Hz

Definitionsempfehlungen der Umgebungsteile

ra max	3,5 mm
r1a max	3,3 mm

Berechnungskoeffizienten

Dynamisch äquivalente Belastung

P = X.Fr + Y.Fa

Fa / Fr ≤ e		Fa / Fr > e	
X	Y	X	Y
1	0	0.4	Y2

Statisch äquivalente Belastung

Po = Xo.Fr + Yo.Fa

X_0	Y_0
0.5	Y0

Wenn Po <Fr, dann Po = Fr

Werte für e, Y2 und Y0 sind in obiger Tabelle.