Technisches Datenblatt

NU316G1C3

Einreihige Zylinderrollenlager

Einreihiges Zylinderrollenlager, Zerlegbar, Messingkäfig

Anzeigen

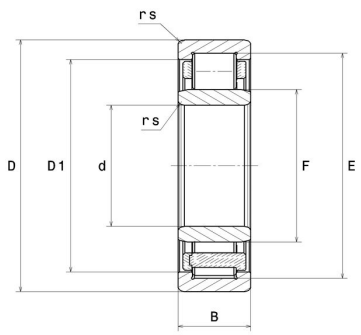

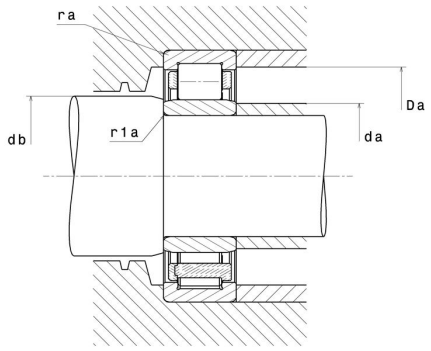

Technische Eigenschaften

d	80 mm
D	170 mm
B	39 mm
E	147 mm
F	103 mm
rs min	2,1 mm
r1s min	2,1 mm
Radiallagerluftklasse	C3
Masse (ohne HJ Ring)	4,16 kg
Marke	NTN

Produktleistung

Dynamische Tragzahl, C	190 kN
Statische Tragzahl, C0	207 kN
Ermüdungsgrenzbelastung, Cu	23,6 kN
Nlim (Öl)	4.800 U/min
Nlim (Fett)	4.100 U/min
Min Betriebstemperatur, Tmin	-40 °C
Max Betriebstemperatur, Tmax	120 °C

Definitionsempfehlungen der Umgebungsteile

da min	91 mm
da max	99 mm
db min	105 mm
Da max	159 mm
ra max	2 mm
r1a max	2 mm

Berechnungskoeffizienten

Dynamisch äquivalente Belastung

P = Fr

Statisch äquivalente Belastung

Po = Fr