Technische Daten

NJ218G1C3

Einreihige Zylinderrollenlager

Einreihiges Zylinderrollenlager, Messingkäfig, Sonderanforderung

Anzeigen

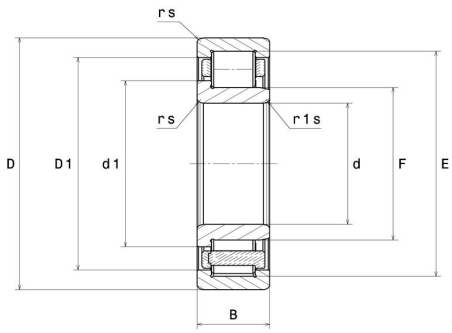

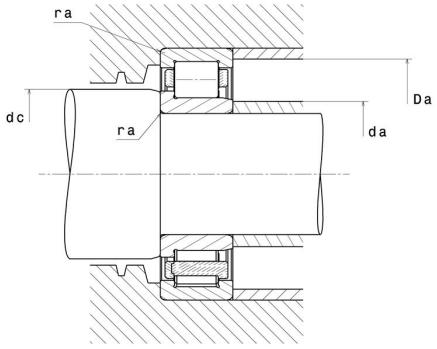

Technische Eigenschaften

d	90 mm
D	160 mm
B	30 mm
E	143 mm
F	107 mm
d1	114,2 mm
rs min	2 mm
r1s min	2 mm
Radiallagerluftklasse	C3
Masse (ohne HJ Ring)	2,6 kg
Marke	NTN

Produktleistung

Dynamische Tragzahl, C	152 kN
Statische Tragzahl, C0	178 kN
Ermüdungsgrenzbelastung, Cu	20,3 kN
Nlim (Öl)	5.000 Tr/min
Nlim (Fett)	4.300 Tr/min
Min Betriebstemperatur, Tmin	-40 °C
Max Betriebstemperatur, Tmax	120 °C
Käfig charakteristische Frequenz, FTF	0,43 Hz
Wälzkörper charakteristische Frequenz, BPFO	6,8 Hz
Außenring charakteristische Frequenz, BPFO	6,85 Hz
Innenring charakteristische Frequenz, BPFI	9,15 Hz

Definitionsempfehlungen der Umgebungsteile

da min	99 mm
da max	105 mm
dc min	116 mm
Da max	151 mm
ra max	2 mm

Berechnungskoeffizienten

Dynamisch äquivalente Belastung

$P = Fr$

Statisch äquivalente Belastung

$Po = Fr$