Technische Daten

21322D1C3

Zweireihige Pendelrollenlager

Zweireihiges Pendelrollenlager, Massivkäfig, Nut und Schmierbohrungen im Außenring

Anzeigen

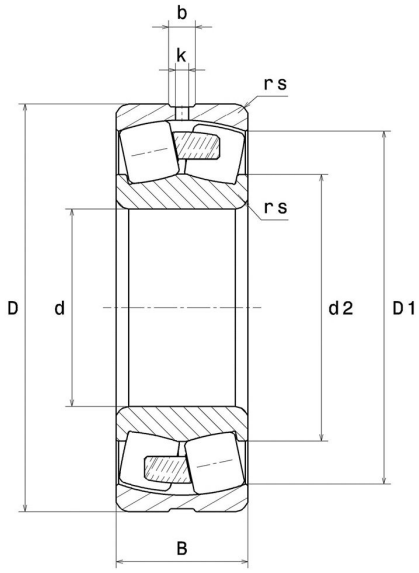

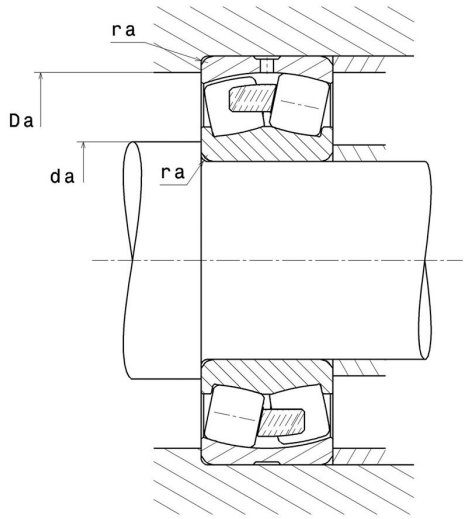

Technische Eigenschaften

d	110 mm
D	240 mm
B	50 mm
d2	150,2 mm
D1	202,7 mm
rs min	3 mm
Anzahl der Schmierbohrungen	4
b	9 mm
k	5 mm
e	0,21
Y1	3,2
Y2	4,77
Y0	3,13
Radiallagerluftklasse	C3
Marke	NTN

Produktleistung

Dynamische Tragzahl, C	495 kN
Statische Tragzahl, C0	615 kN
Ermüdungsgrenzbelastung, Cu	116 kN
Nref	0 Tr/min
Nlim	0 Tr/min
Min Betriebstemperatur, Tmin	-40 °C
Max Betriebstemperatur, Tmax	120 °C
Käfig charakteristische Frequenz, FTF	0,42 Hz
Wälzkörper charakteristische Frequenz, BPFO	5,83 Hz
Außenring charakteristische Frequenz, BPFO	6,68 Hz
Innenring charakteristische Frequenz, BPFI	9,32 Hz

Definitionsempfehlungen der Umgebungsteile

da min	124 mm
Da max	226 mm
ra max	2,5 mm

Berechnungskoeffizienten

Dynamisch äquivalente Belastung

P = X.Fr + Y.Fa

Fa / Fr ≤ e		Fa / Fr > e	
X	Y	X	Y
1	Y1	0.67	Y2

Statisch äquivalente Belastung

Po = Xo.Fr + Yo.Fa

X_0	Y_0
1	Y0

Werte für e, Y1, Y2 und Y0 sind in obiger Tabelle.